Штабелер гідравлічний SFH2016E FIN

Артикул: 92371

Код виробника: SFH2016E FIN

Деталювання-схема запасних частин

Деталювання-схема запасних частин до штабелера гідравлічного SFH2016E FIN (мал. №1)

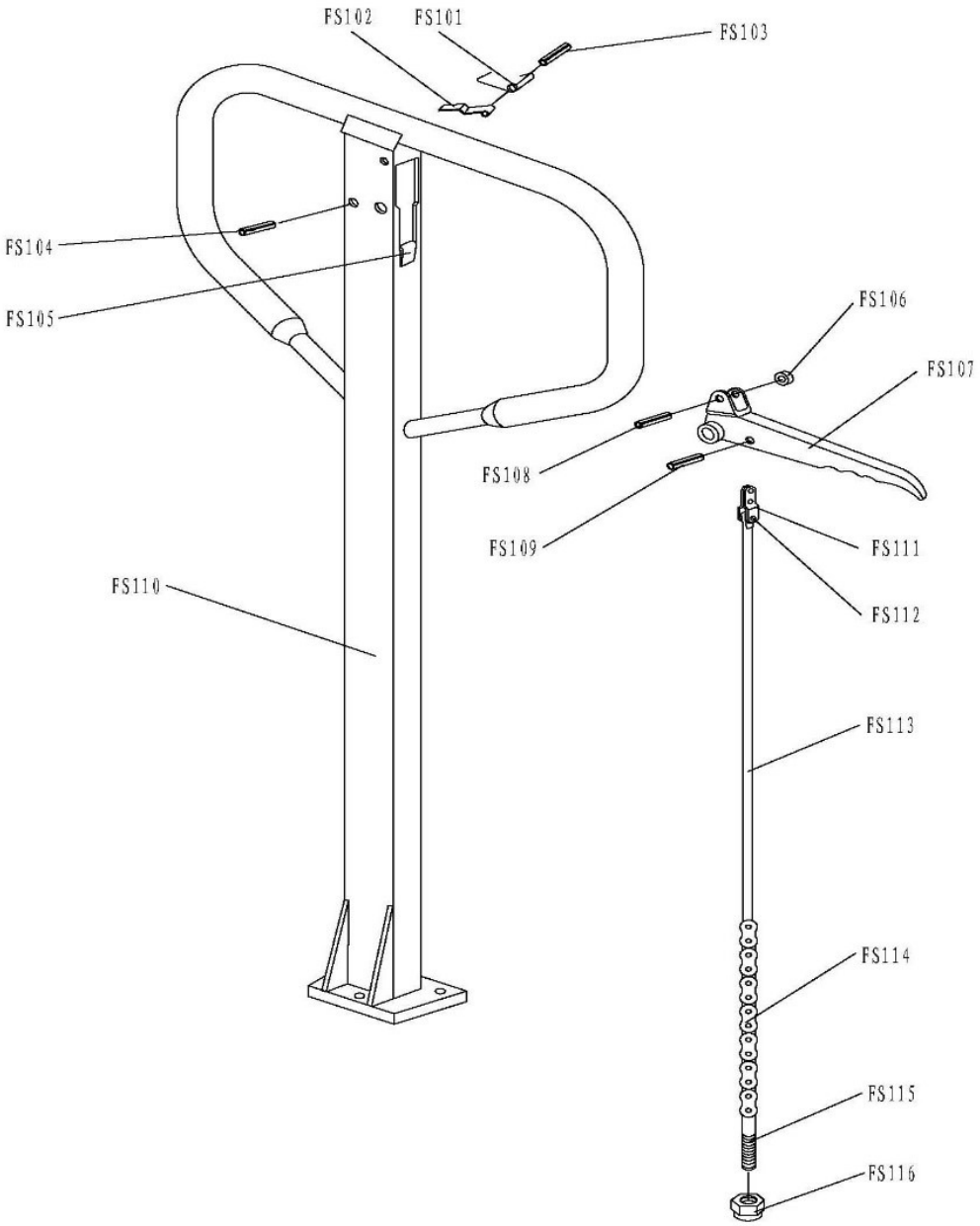

Перелік запасних частин до штабелера гідравлічного SFH2016E FIN (мал. №1)

№	Код виробника	Назва в оригіналі	Назва українською	Кількість
1	FS101	Spring	Пружина	1
2	FS102	Spring	Пластина пружини	1
3	FS103	Elastic Pin	Штифт	1
4	FS104	Elastic Pin	Штифт	1
5	FS105	Rubber Washer	Шайба гумова	1
6	FS106	Roller	Ролик	1
7	FS107	Control Handle	Ручка керування	1
8	FS108	Elastic Pin	Штифт	1
9	FS109	Elastic Pin	Штифт	1
10	FS110	Handle	Ручка	1
11	FS111	Pull Board	Пластина тяги	1
12	FS112	Pin	Шпилька	1
13	FS113	Release Rod	Тяга ручки	1
14	FS114	Chain	Ланцюг	1
15	FS115	Adjusting Bolt	Болт	1
16	FS116	Adjusting Nut	Болт	1

Деталювання-схема запасних частин до штабелера гідравлічного SFH2016E FIN (мал. №2)

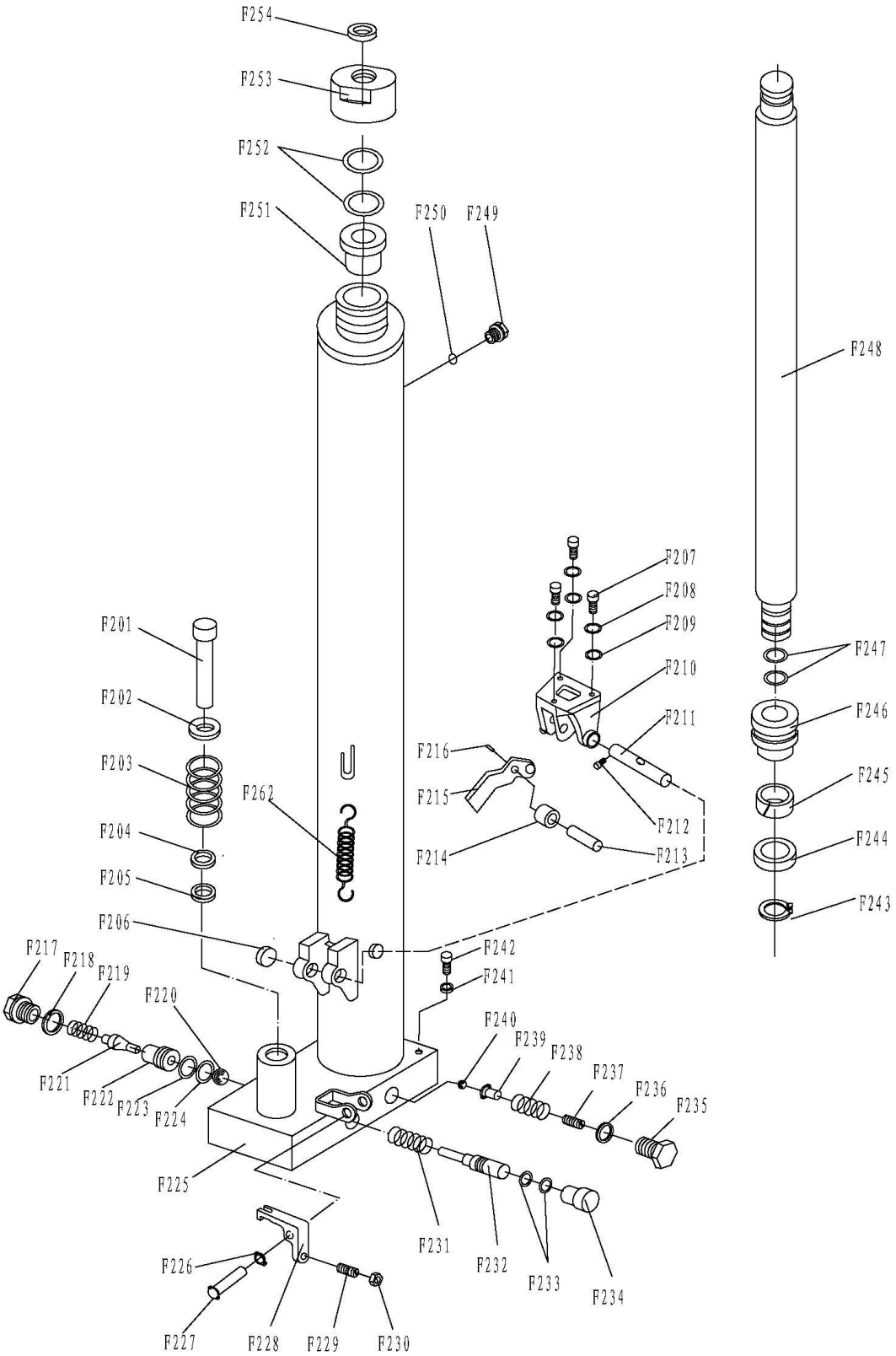

Перелік запасних частин до штабелера гідравлічного SFH2016E FIN (мал. №2)

№	Код виробника	Назва в оригіналі	Назва українською	Кількість
1	F201	Pump Piston Rod	Шток поршневий насоса	1
2	F202	Spring Washer	Шайба пружинна	1
3	F203	Spring	Пружина	1
4	F204	Dust Ring	Кільце пилове	1
5	F205	Seal	Сальник	1
6	F206	Bushing	Втулка	2
7	F207	Screw	Гвинт	3
8	F208	Washer	Шайба	3
9	F209	Spring Washer	Шайба пружинна	3
10	F210	Bracket	Кронштейн	1
11	F211	Shaft for Roller	Вал для ролика	1
12	F212	Screw	Гвинт	1
13	F213	Shaft	Вал	1
14	F214	Pressure Roller	Ролик прижимний	1
15	F215	Lever of Pedal	Важіль педалі	1
16	F216	Elastic Pin	Штифт	1
17	F217	Screw	Гвинт	1
18	F218	Seal Washer	Сальник	1
19	F219	Spring	Пружина	1
20	F220	Steel Ball	Куля металева	1
21	F221	Valve Spindle of Pump	Шпиндель клапана насоса	1
22	F222	Seat of pump Valve	Сідло клапана насоса	1
23	F223	O-Ring	Кільце ушільнювальне	1
24	F224	Washer	Шайба	1
25	F225	Body of Pump	Основа насоса	1
26	F226	Locking Ring	Кільце стопорне	1
27	F227	Elastic Pin	Штифт	1
28	F228	Lever Plate	Пластина важеля	1
29	F229	Screw	Гвинт	1
30	F230	Nut	Гайка	1
31	F231	Spring	Пружина	1
32	F232	Strike Pin	Шток клапана	1
33	F233	O-Ring	Кільце ущільнювальне	2
34	F234	Dust Catcher	Пиловловлювач	1
35	F235	Cover with Screw	Гвинт	1
36	F236	Seal Washer	Шайба ущільнювальна	1
37	F237	Adjusting Bolt	Болт	1
38	F238	Spring	Пружина	1
39	F239	Spring Seat	Шток клапана	1
40	F240	Steel Ball	Куля металева	1
41	F241	Seal Washer	Шайба ущільнювальна	1
42	F242	Screw	Гвинт	1
43	F243	Locking Ring	Кільце стопорне	1
44	F244	Y-Ring	Кільце ушільнювальне	1
45	F245	Support Ring	Кільце опорне	1
46	F246	Piston	Поршень	1
47	F247	O-Ring	Кільце ущільнювальне	2
48	F248	Lifting Piston Rod	Шток поршня	1
49	F249	Screw	Гвинт	1
50	F250	Screw	Гвинт	1
51	F251	Conduit	Втулка	1
52	F252	O-Ring	Кільце ущільнювальне	2
53	F253	Cover with Screw	Кришка	1
54	F254	Dust Ring	Кільце пилове	1
55	F262	Spring	Пружина	1

Деталювання-схема запасних частин до штабелера гідравлічного SFH2016E FIN (мал. №3)

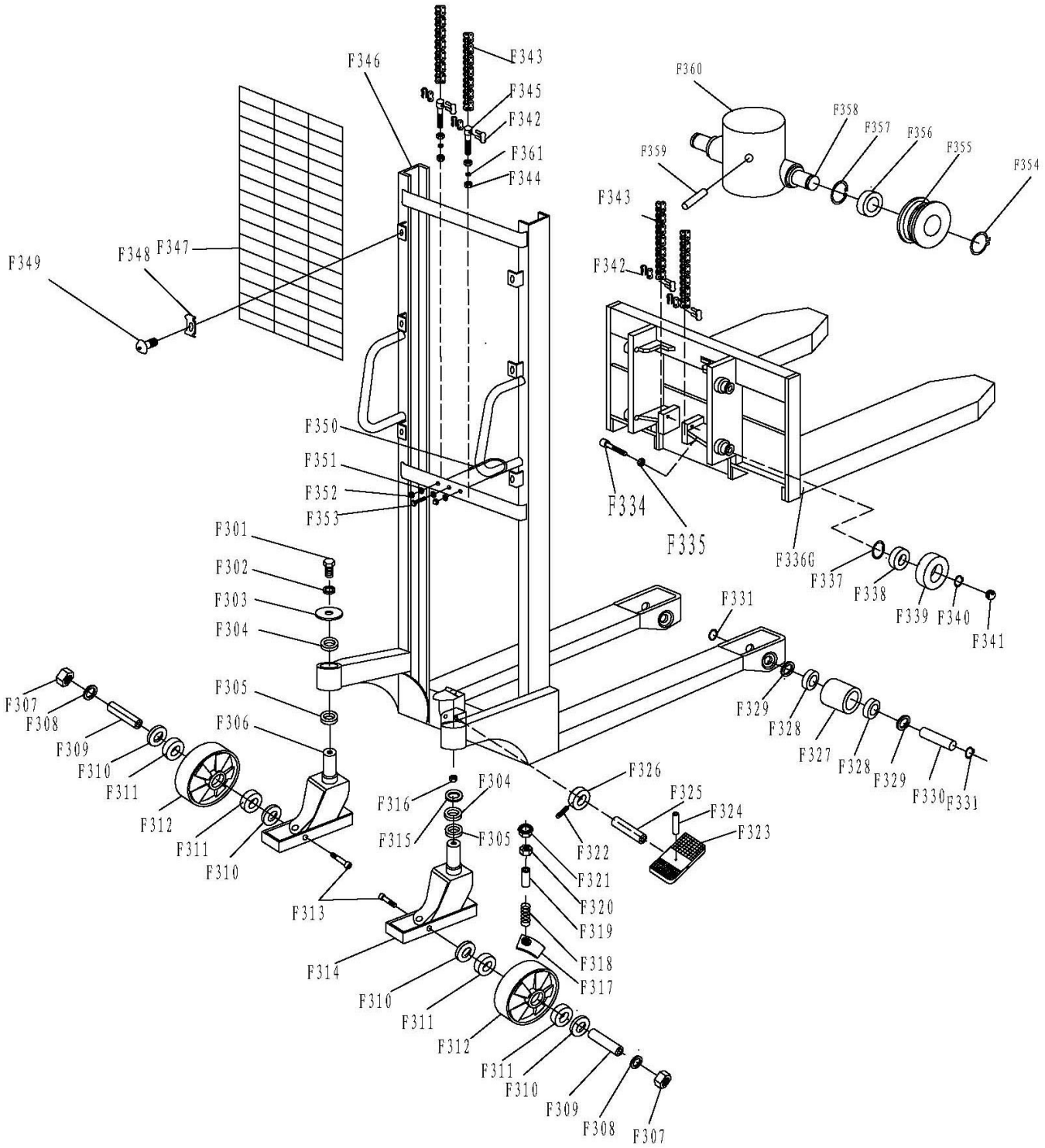

Перелік запасних частин до штабелера гідравлічного SFH2016E FIN (мал. №3)

№	Код виробника	Назва в оригіналі	Назва українською	Кількість
1	F301	Bolt	Болт	1
2	F302	Elastic Washer	Шайба	1
3	F303	Washer	Шайба	1
4	F304	Bearing	Підшипник	2
5	F305	Bearing	Підшипник	2
6	F306	Frame of Wheel	Рама колеса	1
7	F307	Nut	Гайка	2
8	F308	Elastic Washer	Шайба	2
9	F309	Axle of Wheel	Вісь колеса	2
10	F310	Cover	Шайба	4
11	F311	Bearing	Підшипник	4
12	F312	Wheel(PU)	Колесо (PU)	2
13	F313	Screw	Гвинт	2
14	F314	Frame of Wheel With Brake	Рама колеса з гальмом	1
15	F315	Washer	Шайба	1
16	F316	Nut	Гайка	1
17	F317	Brake Plate	Гальмівна пластина	1
18	F318	Spring	Пружина	1
19	F319	Cover	Палець	1
20	F320	Nut	Гайка	1
21	F321	Nut	Гайка	1
22	F322	Screw	Гвинт	1
23	F323	Footplate	Підніжка	1
24	F324	Elastic Pin	Штифт	1
25	F325	Pin	Палець	1
26	F326	Cam	Ексцентрик	1
27	F327	Roller(PU)	Колесо мале (PU)	2
28	F328	Bearing	Підшипник	4
29	F329	Cover	Кришка	4
30	F330	Axle of Loading Roller	Вісь колеса	2
31	F331	Locking Ring	Кільце стопорне	4
32	F334	Bolt	Болт	4
33	F335	Nut	Гайка	4
34	F336G	Fork	Вила	2
35	F337	Locking Ring	Кільце стопорне	4
36	F338	Bearing	Підшипник	4
37	F339	Roller	Ролик	4
38	F340	Locking Ring	Кільце стопорне	4
39	F341	Steel Ball	Куля металева	4
40	F342	Connect	Кріплення	2
41	F343	Chain	Ланцюг	2
42	F344	Nut	Гайка	2
43	F345	Bolt	Болт	1
44	F346	Mast/2016	Шогла	1
45	F347	Reticulation	Сітка	1
46	F348	Clip	Фіксатор	6
47	F349	Screw	Гвинт	6
48	F350	Hoop to Holding Pump	Тримач насоса	1
49	F351	Nut	Гайка	3
50	F352	Nut	Гайка	2
51	F353	Bolt	Болт	1
52	F354	Locking Ring	Кільце стопорне	2
53	F355	Roller for Chain	Ролик для ланцюга	2
54	F356	Bearing	Підшипник	2
55	F357	Locking Ring	Кільце стопорне	2
56	F358	Axle	Вал	1
57	F359	Elastic Pin	Штифт	1
58	F360	Frame	Рама	1
59	F361	Elastic Washer	Шайба	3

Деталювання-схема запасних частин до штабелера гідравлічного SFH2016E FIN (мал. №4)

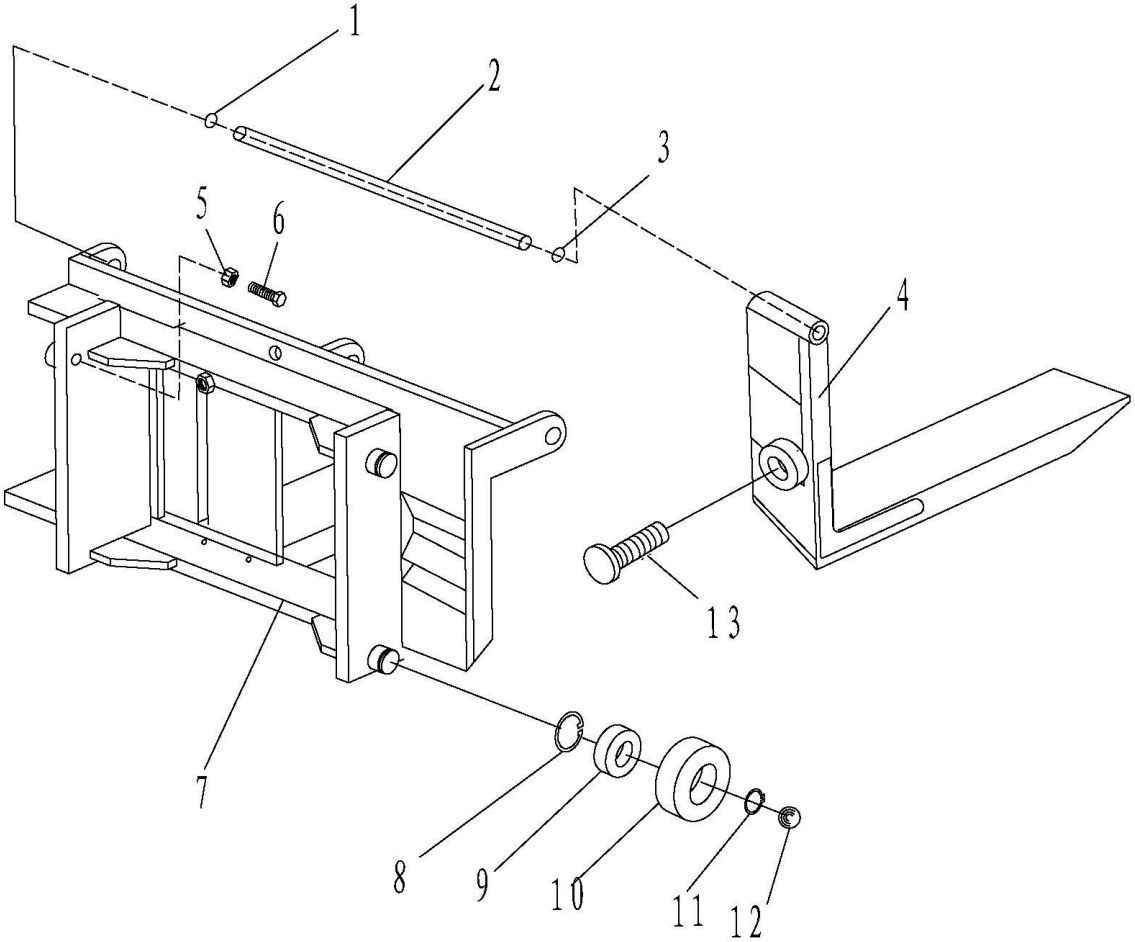

Перелік запасних частин до штабелера гідравлічного SFH2016E FIN (мал. №4)

№	Назва в оригіналі	Назва українською	Кількість
1	Locking Ring	Кільце сторне	1
2	Long Axle	Вал	1
3	Locking Ring	Кільце сторне	1
4	Adjusting Fork	Вилка	2
5	Nut	Гайка	4
6	Bolt	Болт	4
7	Frame Carriage	Рама каретки	1
8	Locking Ring for Hole	Стопорне кільце для отвору	4
9	Bearing	Підшипник	4
10	Roller	Ролик	4
11	Locking Ring	Кільце сторне	4
12	Steel Ball	Куля металева	4
13	Bolt	Болт	2