Візок гідравлічний DF20(HTD20)

Артикул: 92331

Код виробника: DF20(HTD20)

Деталювання-схема запасних частин

Деталювання-схема запасних частин ручки (тип А, В) до візка гідравлічного DF20(HTD20) (мал. №1)

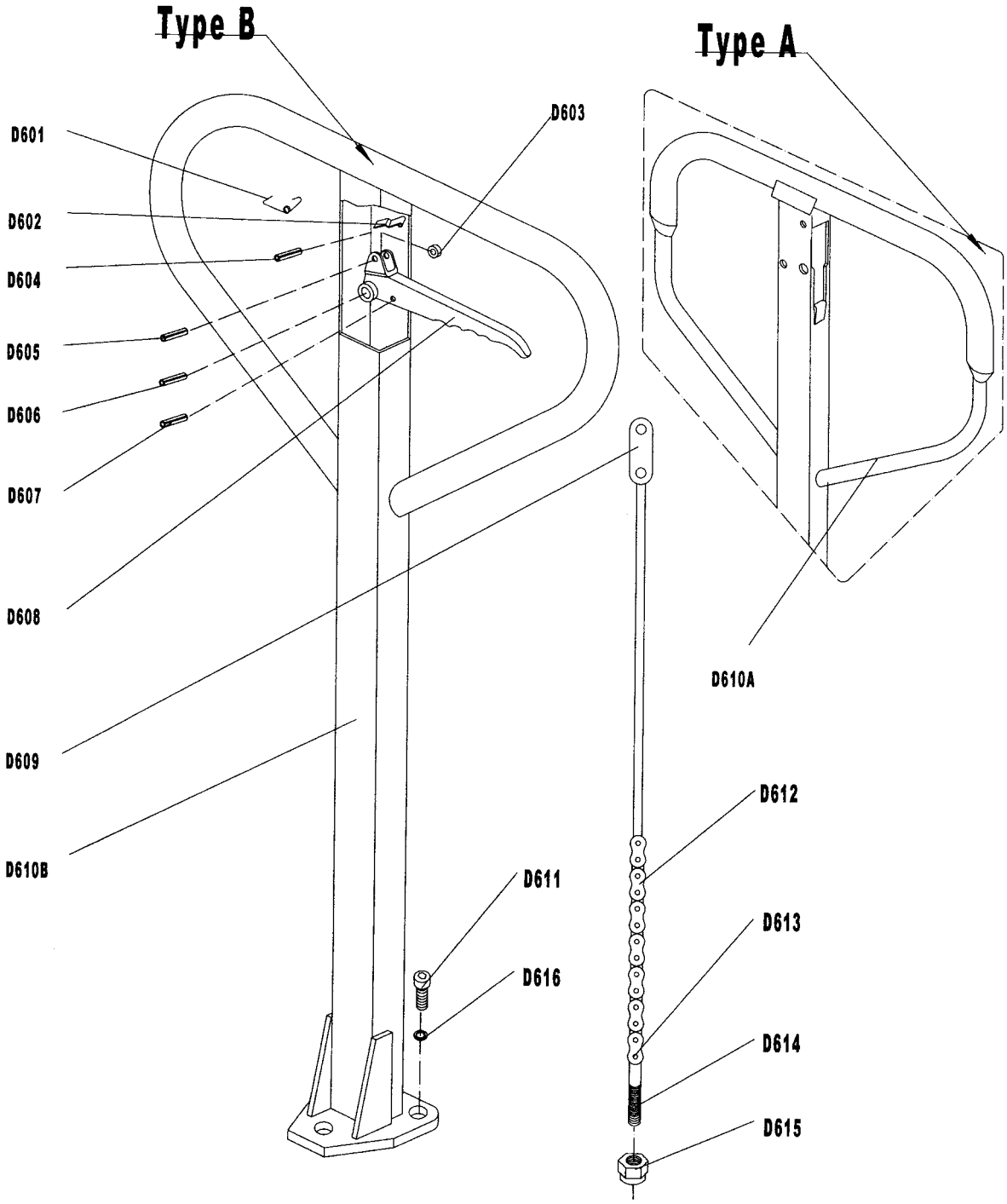

Деталювання-схема запасних частин ручки (тип D) до візка гідравлічного DF20(HTD20) (мал. №2)

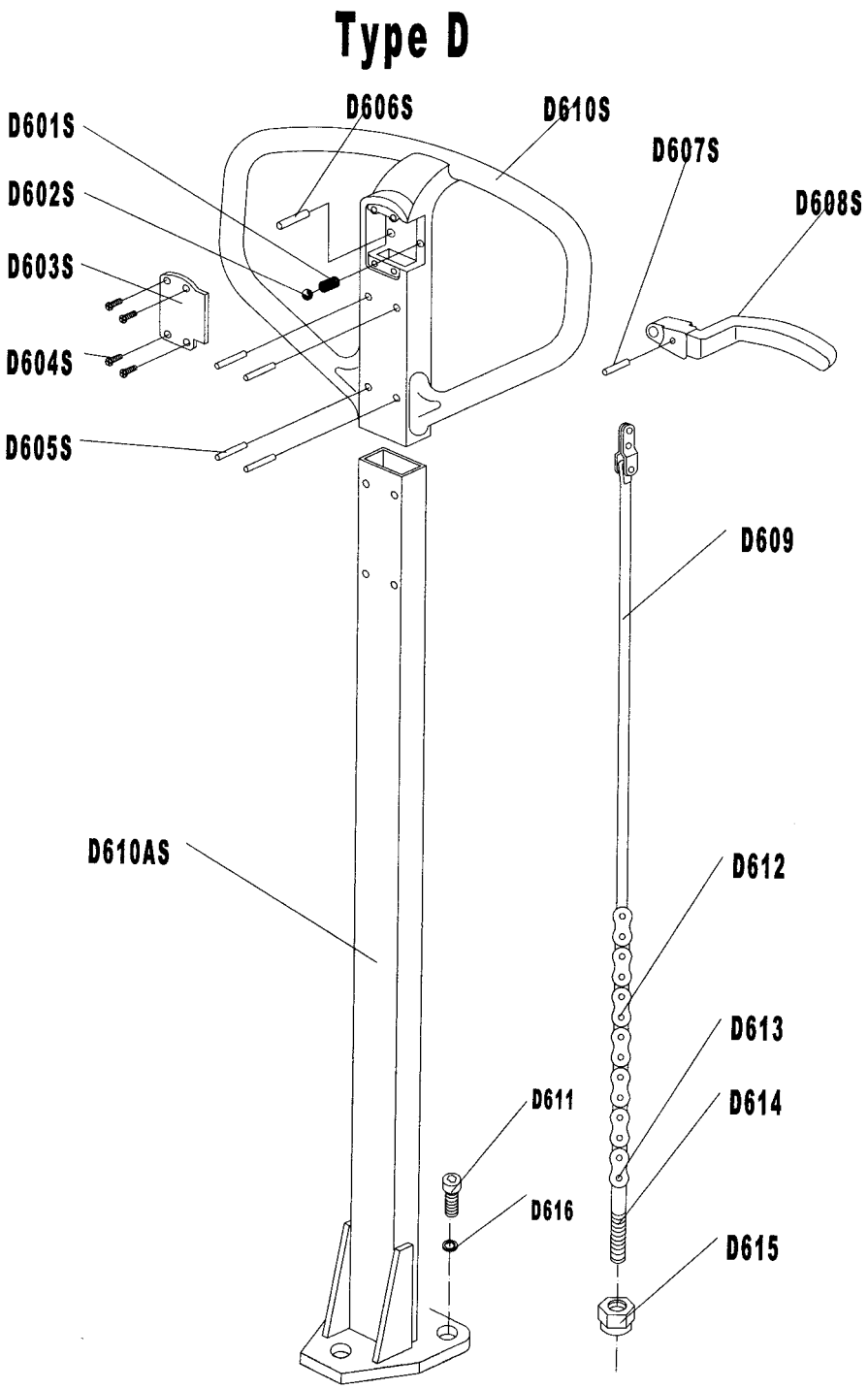

Деталювання-схема запасних частин рами вил до візка гідравлічного DF20(HTD20) (мал. №3)

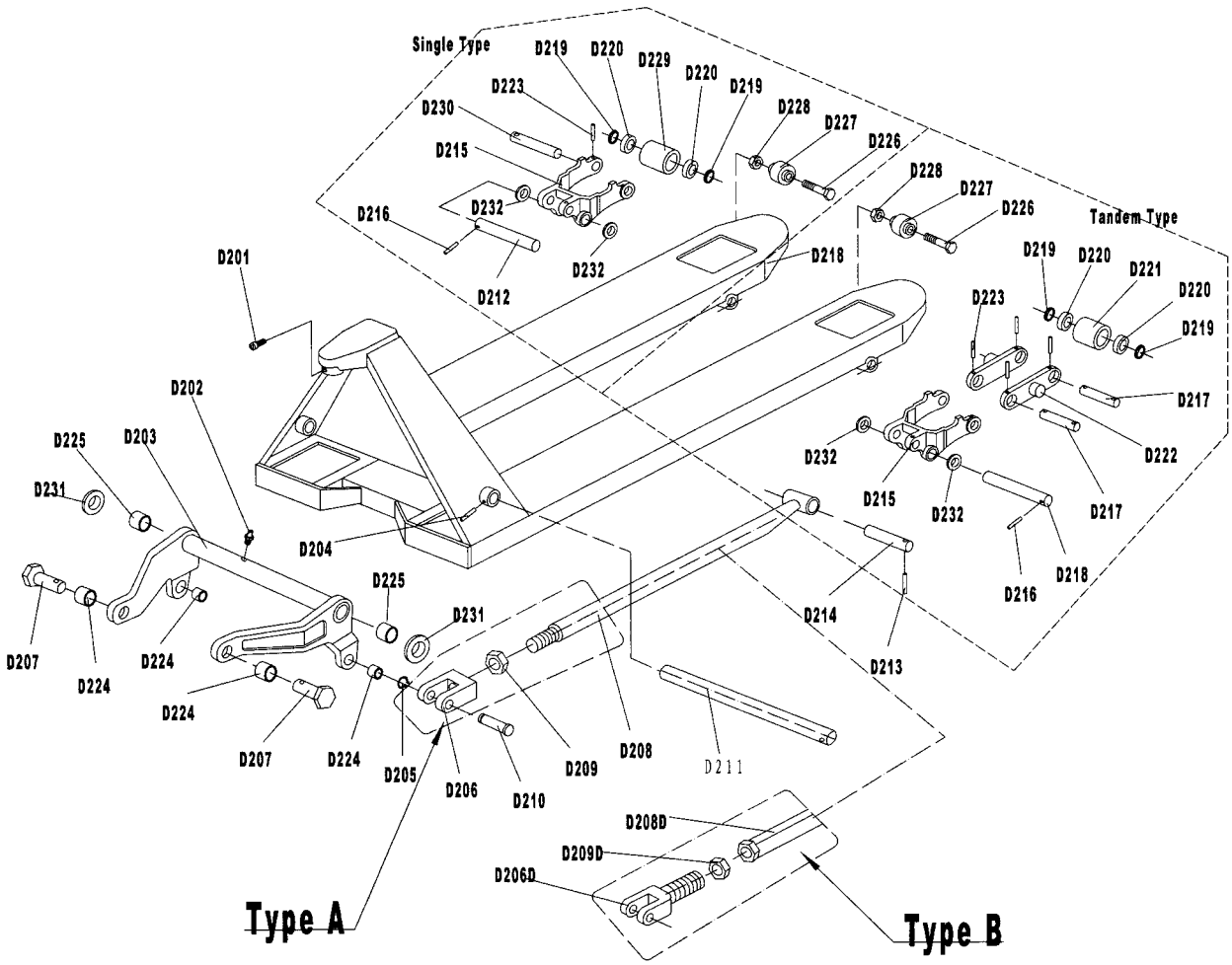

Деталювання-схема запасних частин гідровузла до візка гідравлічного DF20(HTD20) (мал. №4)

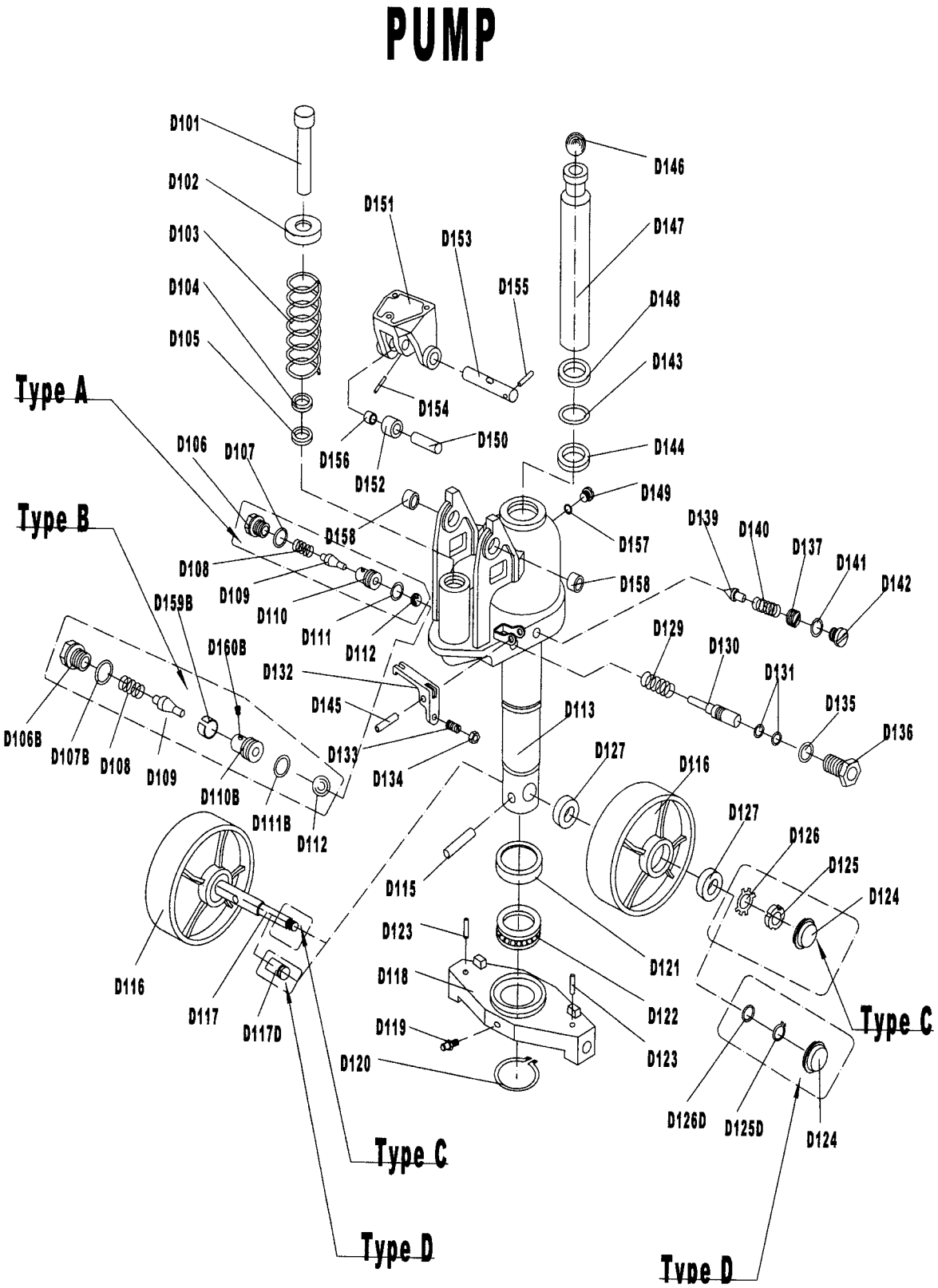

Деталювання-схема запасних частин візка гідравлічного DF20(HTD20) (мал. №5)

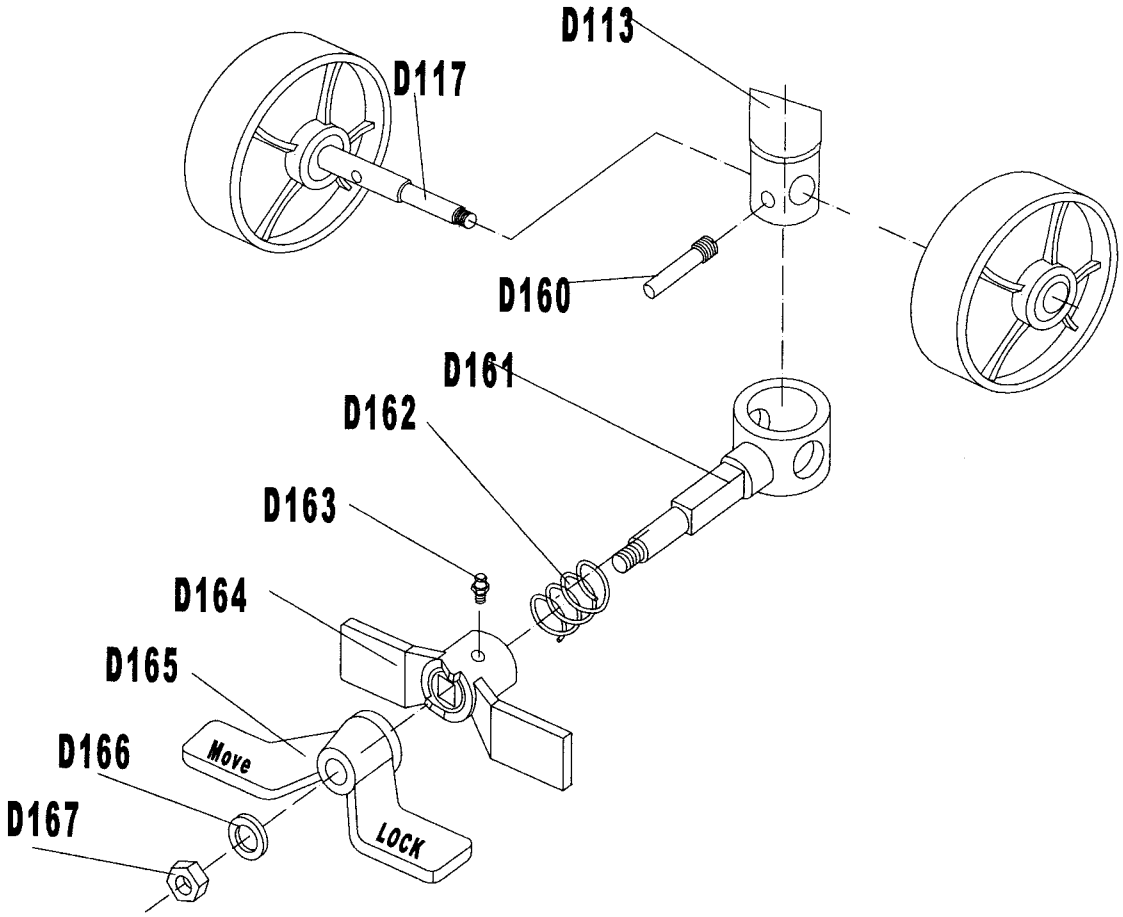

Перелік запасних частин ручки (тип A, B) візка гідравлічного DF20(HTD20) (мал. №1)

№	Код виробника	Назва в оригіналі	Назва українською	Кількість	Примітка
1	D601	Spring	Пружина	1	
2	D602	Blade Spring	Пластина пружини	1	
3	D603	Roller	Ролик	1	
4	D604	Elastic Pin	Штифт	1	
5	D605	Elastic Pin	Штифт	1	
6	D606	Elastic Pin	Штифт	1	
7	D607	Elastic Pin	Штифт	1	
8	D608	Control Handle	Ручка керування	1	
9	D609	Pull Board	Тяга	1	
10	D610B	Handle	Ручка	1	**Тип A**
11	D610A	Handle	Ручка	1	**Тип B**
12	D611	Screw	Гвинт	3	
13	D612	Chain	Ланцюг	1	
14	D613	Pin	Штифт	1	
15	D614	Adjusting Bolt	Болт	1	
16	D615	Adjusting Nut	Гайка	1	
17	D616	Elastic Washer	Шайба	3	

Перелік запасних частин ручки (тип D) візка гідравлічного DF20(HTD20) (мал. №2)

№	Код виробника	Назва в оригіналі	Назва українською	Кількість	Примітка
1	D601S	Spring	Пружина	1	**Виключно для типу D**
2	D602S	Steel Ball	Куля металева	1	
3	D603S	Cover	Кришка	1	
4	D604S	Screw	Гвинт	4	
5	D605S	Pin	Штифт	4	
6	D606S	Pin	Штифт	1	
7	D607S	Elastic Pin	Штифт	1	
8	D608S	Control Handle	Ручка керування	1	
9	D609S	Pull Board	Тяга	1	
10	D610S	Handle	Рукоятка	1	**Виключно для типу D**
11	D610AS	Draw - bar	Корпус ручки	1	
12	D611	Screw	Гвинт	3	
13	D612	Chain	Ланцюг	1	
14	D613	Pin	Штифт	1	
15	D614	Adjusting Bolt	Болт	1	
16	D615	Adjusting Nut	Гайка	1	
17	D616	Elastic Washer	Шайба	3	

Перелік запасних частин рами вил візка гідравлічного DF20(HTD20) (мал. №3)

№	Код виробника	Назва в оригіналі	Назва українською	Кількість	Примітка
1	D201	Screw	Гвинт	1	
2	D202	Oil - holder	Маслотримач	1	
3	D203	Rock – arm	Рама	1	
4	D204	Elastic Pin	Штифт	1	
5	D205	Retaining Ring	Кільце стопорнк	2	
6	D207	Shaft	Вал	2	
7	D206	Joint	Кронштейн тяги	2	**Виключно для типу A**
8	D208	Pushing Rod	Штовхач	2	
9	D209	Nut	Гайка	2	
10	D206D	Joint	Кронштейн тяги	2	**Виключно для типу B**
11	D208D	Pushing Rod	Штовхач	2	
12	D209D	Nut	Гайка	2	

13	D210	Pin	Палець тяги	2	
14	D211	Shaft	Вал	1	
15	D212	Shaft	Вал	2	
16	D213	Elastic Pin	Штифт	2	
17	D214	Shaft	Вал	2	
18	D215	Frame of Roller	Кронштейн ролика	2	
19	D216	Elastic Pin	Штифт	2	
20	D217#	Shaft for Roller	Вісь колеса	4	
21	D218	Fork Frame	Вила	1	
22	D219	Washer	Шайба	8 або 4	
23	D220	Bearing	Підшипник	8 або 4	
24	D221#	Loading Roller	Колесо	4	
25	D222#	Linking Plate	Пластина	4	
26	D223	Elastic Pin	Штифт	8 або 2	
27	D224	Bushing	Втулка	4	
28	D225	Bushing	Втулка	2	
29	D226	Bolt	Болт	2	
30	D227	Enter Roller	Ролик	2	
31	D228	Nut	Гайка	2	
32	D229*	Loading Roller	Колесо мале	2	
33	D230*	Shaft for Roller	Вісь колеса малого	2	
34	D231	Washer	Шайба	2	
35	D232	Washer	Шайба	4	
# - Для тандемного колеса, * - Для одного колеса					

Перелік запасних частин гідровузла візка гідравлічного DF20(HTD20) (мал. №4)

№	Код виробника	Назва в оригіналі	Назва українською	Кількість	Примітка
1	D101	Pump Piston Rod	Шток насоса	1	
2	D102	Washer	Шайба	1	
3	D103	Spring	Пружина	1	
4	D104	Dust Ring	Сальник	1	
5	D105	Y – Seal	Сальник	1	
6	D108	Spring	Пружина	1	
7	D109	Spindle of Pumping Valve	Шпиндель насосного клапана	1	
8	D112	Steel Ball	Куля металева	1	
9	D106	Screw	Гвинт	1	**Виключно для типу A**
10	D107	O – Ring	Кільце ущільнююче	1	
11	D110	Seat of Pumping Valve	Сідло насосного клапана	1	
12	D111	O – Ring	Кільце ущільнююче	1	
13	D106B	Screw	Гвинт	1	**Виключно для типу B**
14	D107B	O – Ring	Кільце ущільнююче	1	
15	D110B	Seat of Pumping Valve	Сідло насосного клапана	1	
16	D111B	O – Ring	Кільце ущільнююче	1	
17	D159B	Sleeve	Втулка	1	
18	D160B	Screw	Гвинт	1	
19	D113	Base of Pump	Основа гідровузла	1	
20	D115	Elastic Pin	Штифт	1	
21	D116	Steering Wheel	Колесо	2	
22	D118	Thrust Plate	Пластина упорна	1	
23	D119	Oil – holder	Маслотримач	1	
24	D120	Retaining Ring	Кільце стопорне	1	
25	D121	Cover of Bearing	Кришка підшипника	1	
26	D122	Bearing	Підшипник	1	
27	D123	Elastic Pin	Штифт	2	
28	D124	Dust Cover	Кришка підшипника колеса	2	
29	D117	Shaft of Steering Wheel	Вал рульового колеса	1	**Виключно для типу C**
30	D125	Round Nut	Гайка	2	
31	D126	Tab Washer	Шайба	2	
32	D117	Shaft of Steering Wheel	Вал рульового колеса	1	**Виключно для типу D**
33	D125	Round Nut	Гайка	2	
34	D126	Tab Washer	Шайба	2	

35	D127	Bearing	Підшипник	4	
36	D129	Spring	Пружина	1	
37	D130	Strike Pin	Клапан	1	
38	D131	O – Ring	Кільце ущільнююче	2	
39	D132	Lever Plat	Важіль	1	
40	D133	Adjusting Screw	Гвинт	1	
41	D134	Nut	Гайка	1	
42	D135	O – Ring	Кільце ущільнююче	1	
43	D136	Axle Sleeve	Втулка	1	
44	D137	Adjusting Bolt	Болт	1	
45	D139	Spindle of Safety Valve	Шпиндель запобіжного клапана	1	
46	D140	Spring	Пружина	1	
47	D141	O – Ring	Кільце ущільнююче	1	
48	D142	Screw	Гвинт	1	
49	D143	O – Ring	Кільце ущільнююче	1	
50	D144	Y – Seal	Сальник	1	
51	D145	Elastic Pin	Штифт	1	
52	D146	Steel Ball	Куля металева	1	
53	D147	Piston Rod	Шток поршневий	1	
54	D148	Dust Ring	Сальник	1	
55	D149	Screw	Гвинт	1	
56	D150	Shaft	Вал	1	
57	D151	Bracket	Кронштейн	1	
58	D152	Pressure Roller	Ролик притискний	1	
59	D153	Shaft	Вал	1	
60	D154	Elastic Pin	Штифт	1	
61	D155	Elastic Pin	Штифт	1	
62	D156	Bushing	Втулка	1	
63	D157	Seal Washer	Шайба ущільнююча	1	
64	D158	Bushing	Втулка	2	

Перелік запасних частин візка гідравлічного DF20(HTD20) (мал. №5)

№	Код виробника	Назва в оригіналі	Назва українською	Кількість
1	D117	Shaft of Steering Wheel	Вал коліс	1
2	D113	Pump Body	Корпус насоса	1
3	D160	Pin	Палець	1
4	D161	Holding Sleeve	З'єднувальний кронштейн	1
5	D162	Spring	Пружина	1
6	D163	Oil-Holder	Маслотримач	1
7	D164	Brake plate	Пластина гальм	1
8	D165	Pedal	Педаль	1
9	D166	Washer	Шайба	1
10	D167	Nut	Гайка	1
* Педаль тормоза є додатковою частиною комплектування візка				