Фугувальний верстат SP-150
0,75кВт, 220В

Артикул: 18300
Код виробника: SP-150

Деталювання-схема запасних частин

Деталювання-схема запасних частин фугувального верстата SP-150 (мал. №1)

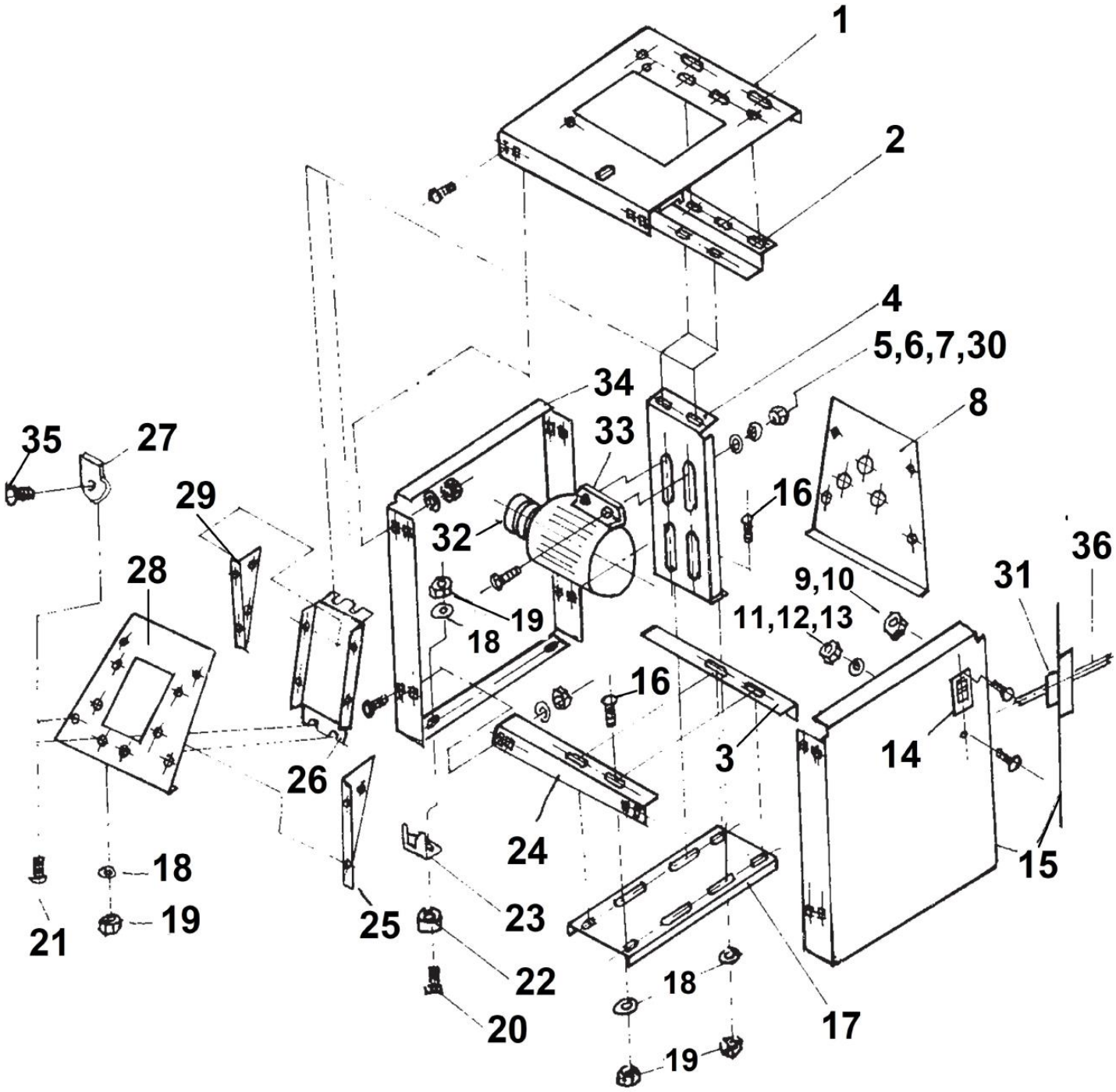

Деталювання-схема запасних частин фугувального верстата SP-150 (мал. №2)

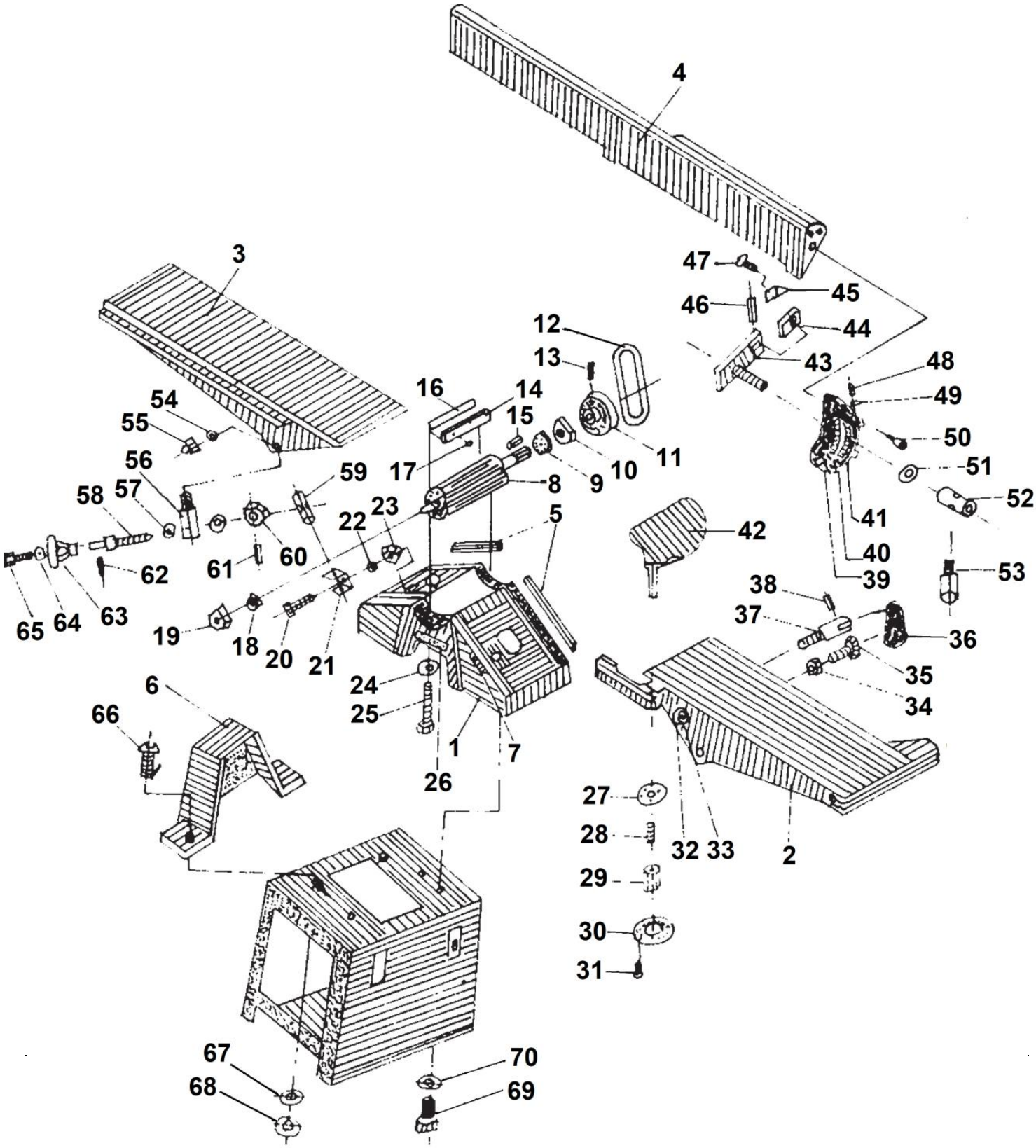

Перелік запасних частин фугувального верстату SP-150 (мал. №1)

№	Назва в оригіналі	Назва українською	Кількість
1A	Top Plate	Корпус верхній	1
2A	Upper Link Plate	Планка верхня	1
3A	Reinforcing Plate	Планка	1
4A	Upright Plate	Пластина	1
5A	Cap Head Screw M8*25	Гвинт M8*25	4
6A	Nut M8	Гайка M8	4
7A	Washer	Шайба	4
8A	Right Protect Plate	Пластина захисна, права	1
9A	Nut M4	Гайка M4	2
10A	Pan Head Machine Screw M4*8	Гвинт M4*8	2
11A	Pan Head Machine Screw M5*8	Гвинт M5*8	1
12A	Gear Washer	Шайба зубчаста	1
13A	Nut M5	Гайка M5	1
14A	Switch	Вимикач	1
15A	Front Plate	Пластина передня	1
16A	Carriage Screw M8*12	Гвинт M8*12	42
17A	Crossbeam Plate	Пластина поперечна	1
18A	Washer	Шайба	42
19A	Nut M8	Гайка M8	42
20A	Rubber Bumper	Втулка	4
21A	Screw	Гвинт	4
22A	Slotted Carriage Screw	Гвинт з шлицем	4
23A	Chassis Shim	Прокладка шасі	4
24A	Side Link Plate	Планка бічна	2
25A	Right Fender	Частина корпуса	1
26A	Tapping Plate	Пластина	1
27A	Fixed Knob	Ручка-фіксатор	10
28A	Left Protect Plate	Пластина захисна, ліва	1
29A	Left Fender	Частина корпуса	1
30A	Lock Washer	Шайба стопорна	4
31A	Nut M8	Гайка M8	4
32A	Belt Pulley	Шків ременя	1
33A	Motor	Двигун	1
34A	Rear Plate	Пластина задня	1
35A	Screw M5*12	Гвинт M5*12	8
36A	Cable	Кабель живлення	1

Перелік запасних частин фугувального верстату SP-150 (мал. №2)

№	Назва в оригіналі	Назва українською	Кількість
1B	Base	Корпус	1
2B	Front Table	Стіл передній	1
3B	Rear Table	Стіл задній	1
4B	Fence Body	Частина корпуса	1
5B	Gib	Напрямна	2
6B	Belt Guard	Захист ременя	1
7B	Depth Scale	Шкала глибини	1
8B	Cutter Head Assembly	Вал в зборі	1
9B	Ball Bearing	Підшипник кульковий	1
10B	Bearing Housing	Корпус підшипника	1
11B	Pulley	Шків	1
12B	Belt	Ремінь	1

13B	Pulley Set Screw	Гвинт	2
14B	Knife Slock Bar	Планка ножа	3
15B	Key	Шпонка	1
16B	Knives	Ножі	3
17B	Knife Set Screw	Гвинт	12
18B	Ball Bearing	Підшипник кульковий	1
19B	Bearing Housing	Корпус підшипника	1
20B	Machine Screw	Гвинт	2
21B	Nut Stand	Підставка гайки	2
22B	Washer	Шайбка	2
23B	Nut	Гайка	2
24B	Lock Washer	Шайба стопорна	2
25B	Machine Screw	Машинний гвинт	2
26B	Label	Мітка	1
27B	Retainer Washer	Шайба стопорна	1
28B	Torsion Spring	Пружина торсіона	1
29B	Spring Knob	Ручка	1
30B	Retainer Ring	Кільце стопорне	1
31B	Screw	Гвинт	3
32B	Depth Ring	Кільце глибини	1
33B	Screw	Гвинт	1
34B	Nut	Гайка	4
35B	Adjusting Screw	Гвинт	4
36B	Lock Piece	Фіксатор	2
37B	Lock Screw	Гвинт	2
38B	Roll Pin	Штифт	2
39B	Fence Segment	Захист	1
40B	Rivet	Заклепка	3
41B	Tilt Angle Scale	Шкала кута нахилу	1
42B	Cutter Head Guard	Захист ріжучої головки	1
43B	Fixed Plate	Пластина фіксуюча	1
44B	Stop Block	Блок стопорний	1
45B	Pointer Rod	Стрижень	1
46B	Cotter	Шплінт	1
47B	Screw	Гвинт	1
48B	Screw	Гвинт	3
49B	Nut	Гайка	3
50B	Socket Cap Screw	Гвинт	3
51B	Washer	Шайба	1
52B	Jam Nut	Контргайка	1
53B	Handle	Ручка	1
54B	Washer	Шайба	2
55B	Lid Nut	Гайка	2
56B	Shoulder Pin	Штифт	1
57B	Washer	Шайба	4
58B	Adjusting Screw	Гвинт	2
59B	Nut	Гайка	2
60B	Nut	Гайка	2
61B	Cotter	Шплінт	2
62B	Cotter	Шплінт	2
63B	Adjusting Wheel	Колесо регулювальне	2
64B	Washer	Шайба	2
65B	Machine Screw Hex	Гвинт	2
66B	Pan Head Slotted Screw	Гвинт	2
67B	Washer	Шайба	2
68B	Nut	Гайка	2
69B	Machine Screw Hex	Гвинт	3
70B	Washer	Шайба	3