Компресор гвинтовий рес-300л DLG7.5V-INV Closed case

Артикул: 25143

Оригінальний код виробника: DLG7.5V-INV Closed case

Деталювання: 2026

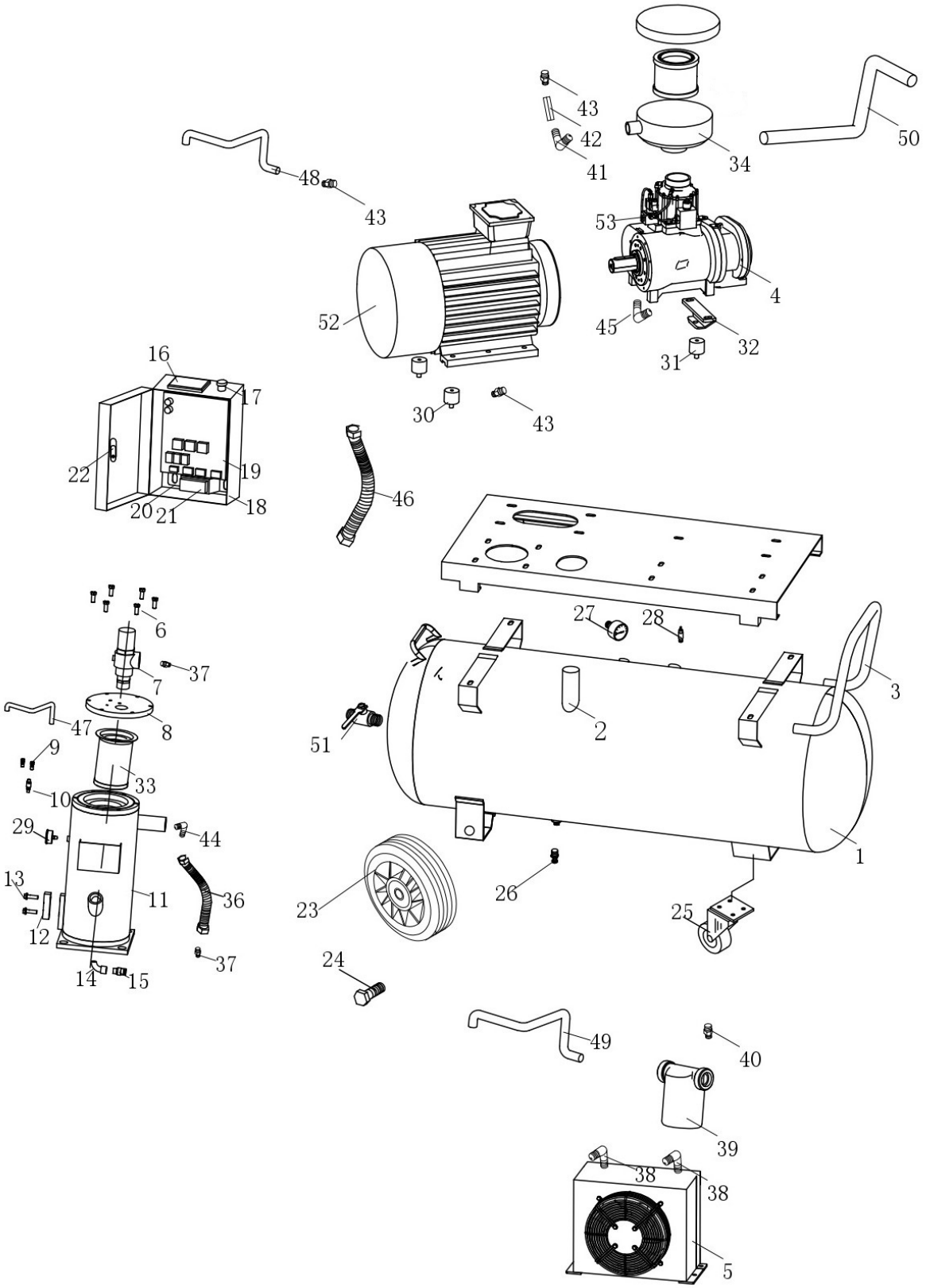

ПЕРЕЛІК ЗАПЧАСТИН DLG7.5V-INV Closed case

№	Код виробника	Назва в оригіналі	Назва українською	К-сть
1	DLG7.5V/inv_P1	Receiver	Ресивер	1
2	DLG7.5V/inv_P2	Fitting	Фітинг	1
3	DLG7.5V/inv_P3	Handles	Ручки	1
4	DLG7.5V/inv_P4	Air pumps	Повітряні насоси	1
5	DLG7.5V/inv_P5	Blower	Радіатор охолодження з вентилятором для двигуна 7.5-9KW-380V	1
6	DLG7.5V/inv_P6	Hexagon head bolts	Болт M10*30	6
7	DLG7.5V/inv_P7	20 Minimum Pressure Valve	Клапан мінімального тиску 20	1
8	DLG7.5V/inv_P8	Oil and gas drum flange	Фланець корпуса сепаратора	1
9	DLG7.5V/inv_P9	Direct head R1/4	Штуцер R1/4	2
10	DLG7.5V/inv_P10	Safety valves	Клапан запобіжний R1/4	1
11	DLG7.5V/inv_P11	Oil and gas drums	Корпус сепаратора	1
12	DLG7.5V/inv_P12	Oil mirror	Показчик рівня мастила	1
13	DLG7.5V/inv_P13	Hexagonal flange face bolts	Болт M10*35	2
14	DLG7.5V/inv_P14	Elbow	Фітинг кутовий (кутник) R1/4*Rp1/4	1
15	DLG7.5V/inv_P15	Joints	Фітинг	1
16	DLG7.5V/inv_P16	Display	Дисплей	1
17	DLG7.5V/inv_P17	Rotary switch	Вимикач	1
18	DLG7.5V/inv_P18	Control cabinet	Корпус блока керування	1
19	DLG7.5V/inv_P19	Terminal Blocks	Плата керування	1
20	DLG7.5V/inv_P20	Terminal block support bracket	Кронштейн плати керування	1
21	DLG7.5V/inv_P21	Terminal block	Плата керування	1
22	DLG7.5V/inv_P22	Control cabinet door handle	Ручка дверцят корпуса	1
23	DLG7.5V/inv_P23	8 inch plastic wheel	Колесо велике 8"	2
24	DLG7.5V/inv_P24	Wheel axle	Вісь колеса	2
25	DLG7.5V/inv_P25	3 inch universal wheel	Колесо мале 3"	1
26	DLG7.5V/inv_P26	Black handle drain valve	Клапан дренажний R1/4	1
27	DLG7.5V/inv_P27	Axial 50 chrome-plated pressure gauge with iron casing	Манометр 50	1
28	DLG7.5V/inv_P28	Safety valve	Клапан запобіжний R3/8	1
29	DLG7.5V/inv_P29	Axial 40 Shock-resistant pressure gauge	Манометр 40	1
30	DLG7.5V/inv_P30	VV Shock absorbing pads	Демпфер двигуна	2

31	DLG7.5V/inv_P31	DV Vibration damping pads	Демпфер гвинтового механізму	1
32	DLG7.5V/inv_P32	Motor channel	Кронштейн гвинтового механізму	1
33	DLG7.5V/inv_P33	Oil and gas drum seals	Сепаратор	1
34	DLG7.5V/inv_P34	Air filter	Фільтр повітряний з корпусом в зборі	1
36	DLG7.5V/inv_P36	High pressure hose Φ19	Трубка високого тиску D19	1
37	DLG7.5V/inv_P37	Double joints	Фітинг M27*1.5	2
38	DLG7.5V/inv_P38	Elbow	Фітинг кутовий (кутник) R1/2*M16x1.5	2
39	DLG7.5V/inv_P39	Oil filter	Фільтр масляний	1
40	DLG7.5V/inv_P40	Direct head	Шпилька R1/2*M16*1.5	1
42	DLG7.5V/inv_P42	Oil return valve	Клапан зворотний масляний	1
43	DLG7.5V/inv_P43	Straight head	Шпилька R1/8*D6	3
44	DLG7.5V/inv_P44	Elbow	Фітинг кутовий (кутник) R1/2 30*2	1
45	DLG7.5V/inv_P45	Elbow	Фітинг кутовий (кутник) R3/4 30*2	1
46	DLG7.5V/inv_P46	High pressure pipe Φ19	Трубга високого тиску D19	1
47	DLG7.5V/inv_P47	Stainless steel tube Φ6	Трубга D6	1
48	DLG7.5V/inv_P48	Stainless steel tube Φ6	Трубга D6	1
49	DLG7.5V/inv_P49	Stainless steel tube Φ10	Трубга D10	1
50	DLG7.5V/inv_P50	Stainless steel pipe Φ10	Трубга D10	1
51	DLG7.5V/inv_P51	Ball valve	Кран випускний R1/2	1
52	DLG7.5V/inv_P52	Motor	Двигун ел. 7.5KW-380V	1
53	DLG7.5V/inv_P53	Inlet valve	Клапан впускний	1