Підмітальна машина бензинова SW600

Артикул: **83604**

Код виробника: **SW600**

Деталювання-схема запасних частин

Деталювання-схема запасних частин для підмітальної машини SW600 (мал. №1)

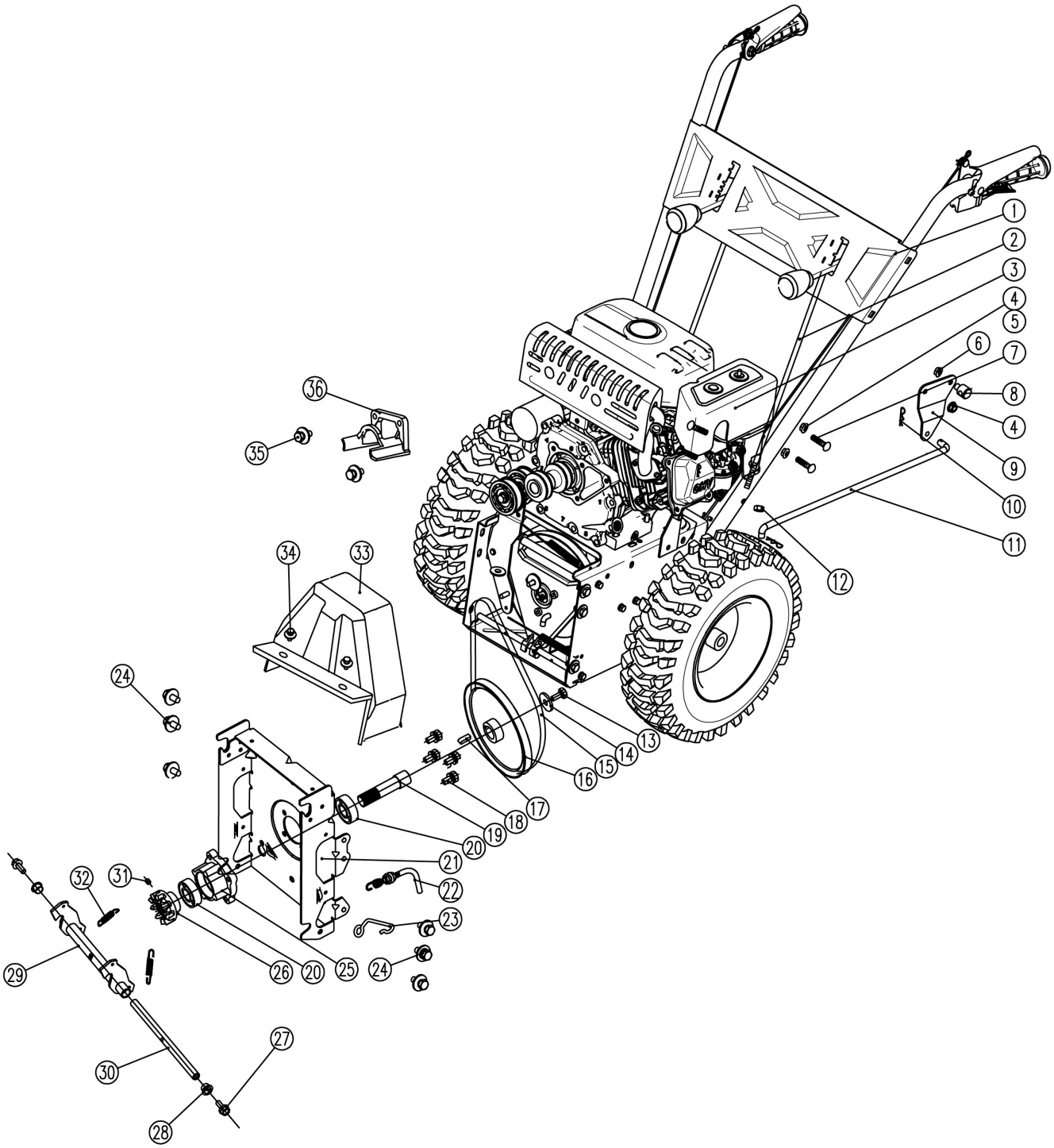

Перелік запасних частин для підмітальної машини SW600 (мал. №1)

№	Код постачальника	Назва в оригіналі	Назва українською	Кількість
1	KC21-03G	handle assembly	Ручка в зборі	1
2	KCB31-02	connecting rod	Шатун	1
3	KC21-02F	transmission assembly	трансмісія в зборі	1
4	GB/T899.1-2000	hex locking nut M8	Контргайка M8	5
5	S07*00447	washer 8x22x2	Шайба 8*22*2	4
6	GB/T 6183.1-2000	hex locking nut M6	Контргайка M6	1
7	S07*00232	T bolt M8x42	Болт M8*42	4
8	KCB31-03	pin with hole	Штифт з отвором	1
9	KCB31-04	steering plate	Пластина	1
10	KC55-29	B pin	Штифт B	3
11	KCF2-1-01A	steering level	Рівень керма	1
12	GB/T 41-2016	nut M10	Гайка M10	1
13	GB/T5780-2000	hex bolt M8x25(left rotate)	Болт M8*25	1
14	GB/T 5287-2002	big washer 8	Шайба d8	1
15	V10x705RLS	belt	Ремінь	1
16	KC21-01-06	belt pulley	Шків	1
17	GB/T1095-2003	A parallel key 6x6x20	Шпонка 6*6*20	1
18	GB/T9074.17-2002	boltM8x16	Болт M8*16	4
19	KCF2-1-05	belt pulley short shaft	Вал ремінного шківа	1
20	GB/T276-1994	ball bearing 6203-2RZ	Підшипник кульковий 6203-2RZ	2
21	KCF2-1-06A	bearing fixed plate assembly	Підшипник з фіксуюючою пластиною в зборі	1
22	KC30-02-06C	lock control cable	Трос управління	1
23	KCF2-1-07	connecting shaft	З'єднувач вала	1
24	GB/T 6563-1986	screw M8x16	Гвинт M8*16	6
25	KCB31-09	bearing housing	Корпус підшипника	1
26	KCF2-1-08	protruded bear bush	Корпус вала	1
27	GB/T9074.13-1988	bolt M8x25	Болт M8*25	2
28	KC90-02-07	bushing	Втулка	2
29	KCF2-1-19	quick lock assembly	Швидкоз'єм в зборі	1
30	KCF2-1-21	limitation shaft	Вал	1
31	GB/T78-2000	screw M8x6	Гвинт M8*6	1
32	KCF2-1-20	reset spring	Пружина	2
33	KCF2-1-18	belt cover	Кришка ременя	1
34	GB/T9074.17-2002	bolt M6x25	Болт M6*25	2
35	GB/T9074.17-2002	bolt M8x25	Болт M8*25	2
36	KCD24-11	belt rod	Тяга реміня	1

Деталювання-схема запасних частин для підмітальної машини SW600 (мал. №2)

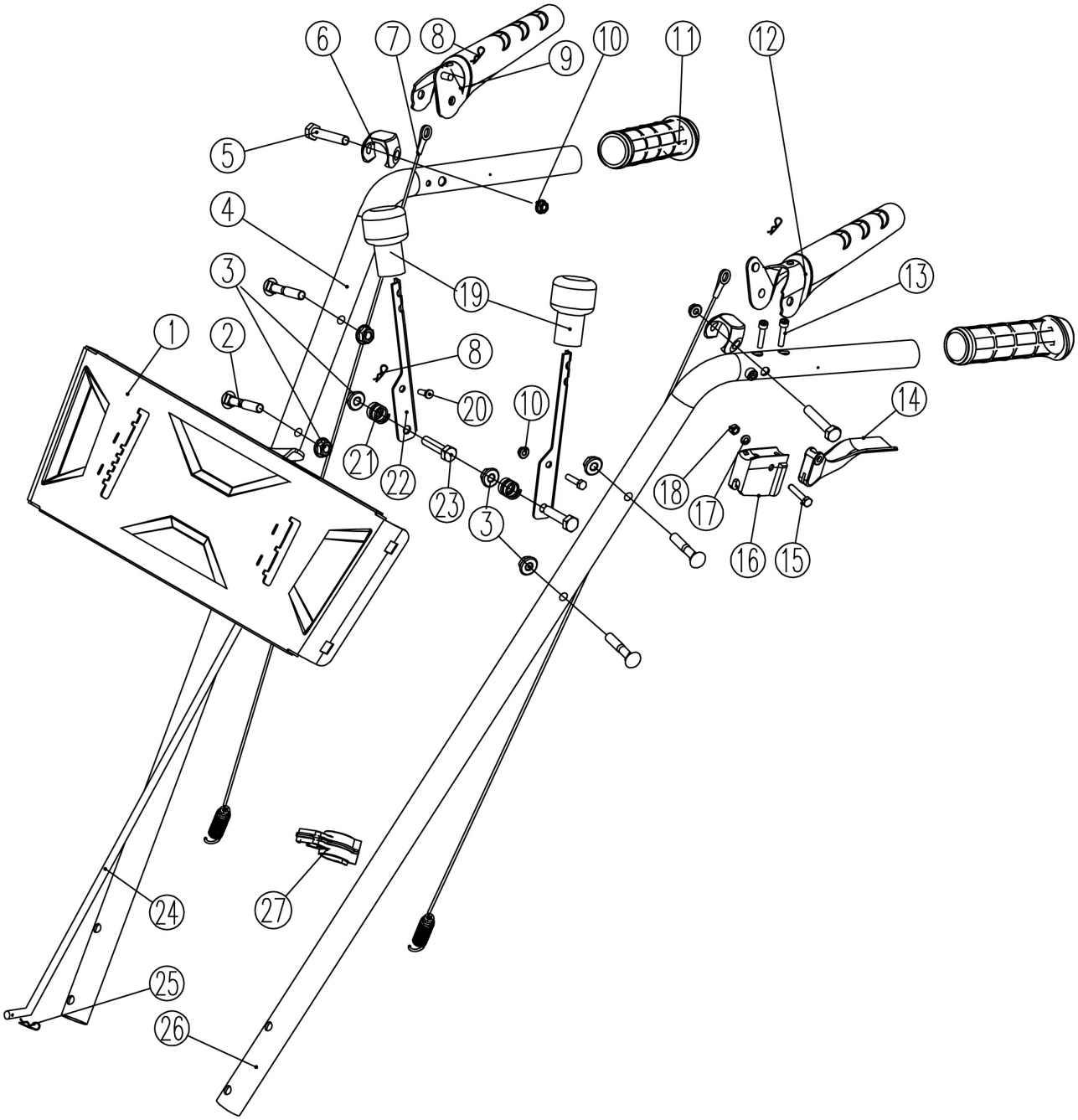

Перелік запасних частин для підмітальної машини SW600 (мал. №2)

№	Код постачальника	Назва в оригіналі	Назва українською	Кількість
1	KCB31-01	panel	Панель	1
2	GB/T12-1988	bolt M8x40	Болт M8*40	4
3	GB/T 6183.1-2000	hex locking nut M8	Контргайка M8	6
4	KC21-03-02BR	right handle	Ручка права	1
5	KC21-03C-2	handle screw	Гвинт ручки	2
6	KC21-03C-08	handle pad	Накладка на ручку	2
7	KC21-03C-01	long cable	Кабель двогий	2
8	S03*00493	B pin	Штифт B	3
9	KC21-03C-04A	right control handle	Ручка управління права	1
10	GB/T 6183.1-2000	hex locking nut M6	Контргайка M6	3
11	KC21-03C-05	handgrip	Рукоятка	2
12	KC21-03C-06A	left control handle	Ручка управління ліва	1
13	GB/T 70.1-1985	screw M5x15	Гвинт M5*15	2
14	KC30-03-08	lock control lever	Важіль управління	1
15	KC30-03-06	handle bolt	Болт ручки	1
16	KC30-03-05	lever seat	Сидіння важеля	1
17	GB/T95-2002	falt washer 6	Шайба d6	1
18	GB/T 889.1-2000	hex locking nut M6	Контргайка M6	1
19	KCM24-04(M4)-2	handgrip	Рукоятка	2
20	KC55·03-06	cable pin	Штифт кабеля	1
21	KC55·03-04	preset spring	Пружина	2
22	KC21-03-08	hand lever	Важіль рукоятки	2
23	GB/T 5780-2000	hex bolt M8x35	Болт M8*35	2
24	KCB31-33A	starting connecting rod	Шатун	1
25	KC55-29	circlip	Кільце стопорне	1
26	KC21-03-02CL	left handle	Ручка ліва	1
27	KC30-20	cable holder	Тримач троса	1

Деталювання-схема запасних частин для підмітальної машини SW600 (мал. №3)

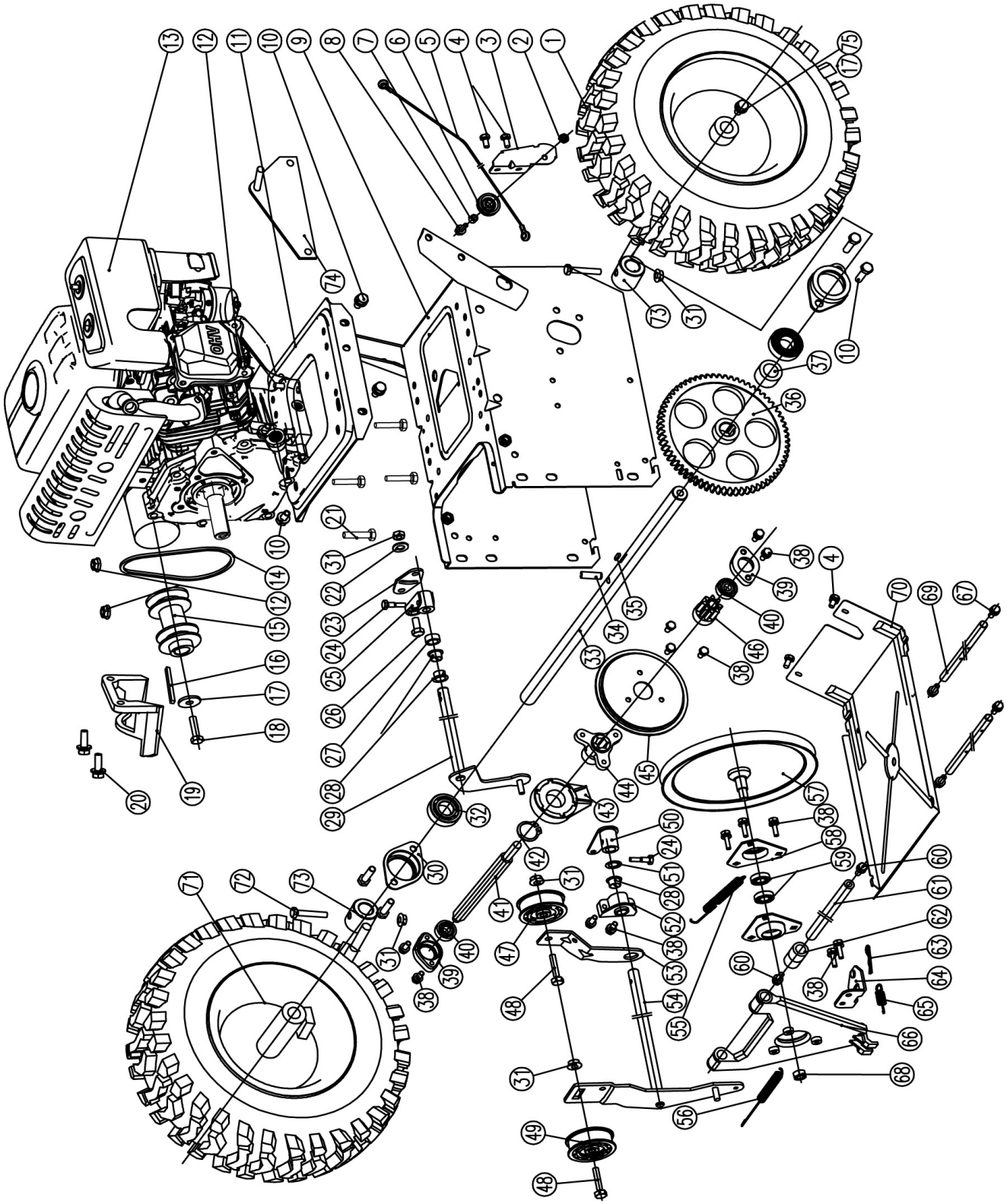

Перелік запасних частин для підмітальної машини SW600 (мал. №3)

№	Код постачальника	Назва в оригіналі	Назва українською	Кількість
1	13）4.10-6	tyre	Шина	2
2	GB/T899.1-2000	nut M6	Гайка M6	1
3	KCM24-02C-19	pulley seat	Корпус шківа	1
4	GB/T9074.13-1988	bolt M6x12	Болт M6*12	4
5	KC21-02C-01	short cable	Трос короткий	1
6	KC40-28	pulley	Шків	1
7	KC21-02-2	bushing	Втулка	1
8	GB/T5780-2000	bolt M6x20	Болт M6*20	1
9	KC21-02C-02A	transmission box	Коробка передач	1
10	GB/T 6563-1986	screw M8x16	Гвинт M8*16	8
11	KC21-02C-03	engine seat	Корпус двигуна	1
12	DIN6927	nut M8	Гайка M8	4
13	LC170F	engine	Двигун	1
14	3LXP825	belt 3LXP825	Ремінь 3LXP825	1
15	KC21-02C-04A	drive pulley	Шків ведучий	1
16		flat key 4.7*4.7*50	Шпонка 4.7*4.7*50	1
17	GB/T5287-2002	washer 8	Шайба d8	3
18	GB/T5786-2000	bolt M8x1x30	Болт M8*1*30	1
19	KCD24-11	belt rod	Тяга ременя	1
20	GB/T9074.17	bolt M8x25	Болт M8*25	2
21	GB/T5780-2000	bolt M8x40	Болт M8*40	4
22	GB/T95-2002	washer 8	Шайба d8	1
23	KC21-02-05	gear plate	Пластина шестерні	1
24	GB/T9074.17-2000	bolt M6x20	Болт M6*20	2
25	KC21-02-06A	gear connector	З'єднувач шестерні	1
26	GB/T5780-2000	bolt M8x16	Болт M8*16	1
27	KC21-02-34	bushing	Втулка	1
28	KC90-02-07	plastic sleeve	Втулка пластикова	3
29	KC55-02-05	shift fork	Вилка перемикання передач	1
30	KC90-02-11	bearing seat	Корпус підшипника	2
31	GB/T899.1-200	nut M8	Гайка M8	5
32	GB/T276-1997	bearing 6304	Підшипник 6304	2
33	KCF2-1-04	drive shaft	Вал привідний	1
34	GB/T879.2-2000	pin 6x30	Штифт 6*30	1
35	GB/T1905-2003	flat ket 6*6*22	Шпонка 6*6*22	1
36	KC21-02C-07	big gear	Шестерня велика	1
37	KC21-02C-08	sleeve	Втулка	1
38	GB/T9074.13-1988	bolt M6x16	Болт M6*16	14
39	KC21-02-33	inner bearing seat	Корпус внутрішнього підшипника	2
40	GB/T894.1-1986	circlip 25	Кільце стопорне d25	1
41	KC21-02-24	sexishaft	Вал	1
42	GB/T894.1-1986	circlip 25	Кільце стопорне d25	1
43	KC21-02-13	shift bearing	Підшипник перемикання	1
44	KC21-02-12B	rubber ring seat	Сидіння гумове з кільцем	1
45	KC21-02-11A	rubber ring	Кільце гумове	1
46	KC21-02-25	gear	Шестерня	1
47	KC55-02-21A	small tension pulley	Шків натяжний	1
48	GB/T5780-2000	bolt M8x30	Болт M8*30	2
49	KC55-02-21	small tension pulley	Малий натяжний ролик	1
50	KC30A-02-31	tension connector	Натяжний з'єднувач	1

51	GB/T955-1987	washer 12	Шайба 12	1
52	KC21-02C-09	fixing plate	Фіксуюча пластина	1
53	KC30A-02A-4	small tension plate	Мала натяжна пластина	1
54	KC21-02C-11	big tension plate	Велика натяжна пластина	1
55	KC90-02-15	spring	Пружина	1
56	KC21-02C-12	brake spring	Гальмівна пружина	1
57	KC21-02C-13	belt pulley	Ремінний шків	1
58	KC90-02-12	triangle bearing seat	Корпус трикутного підшипника	2
59	GB/T276-1997	bearing 6002	Підшипник 6002	2
60	GB/T9074.13-1988	bolt M8x16	Болт M8*16	2
61	KC90-02-31	support rod	Опорна штанга	1
62	KC55-02-10	bushing	Втулка	2
63	S03*00493B	B pin 1.5*25	Штифт B 1.5*25	1
64	KC21-02C-14	connecting plate	З'єднувальна пластина	1
65	KC21-02C-17	reset spring	Пружина зворотна	1
66	KC21-02C-15	friction disc support	Опора фрикційного диска	1
67	GB/T 6563-1986	bolt M6x16	Болт M6*16	4
68	GB/T899.1-2000	nut M12	Гайка M12	1
69	KC30A-02-30	support rod	Опорна штанга	2
70	KC21-02C-16A	bottom plate	Нижня пластина	1
71	KCF2-1-02	rim	Обод колеса	2
72	GB/T5780-2000	bolt M8x45	Болт M8*45	2
73	KCF2-1-03	rim set part	Деталь обода	2
74	KCB31-05B	direction fixing plate	Пластина фіксації напрямку	1
75	GB/T5780-2000	bolt M8x20	Болт M8*20	2

Деталювання-схема запасних частин для підмітальної машини SW600 (мал. №4)

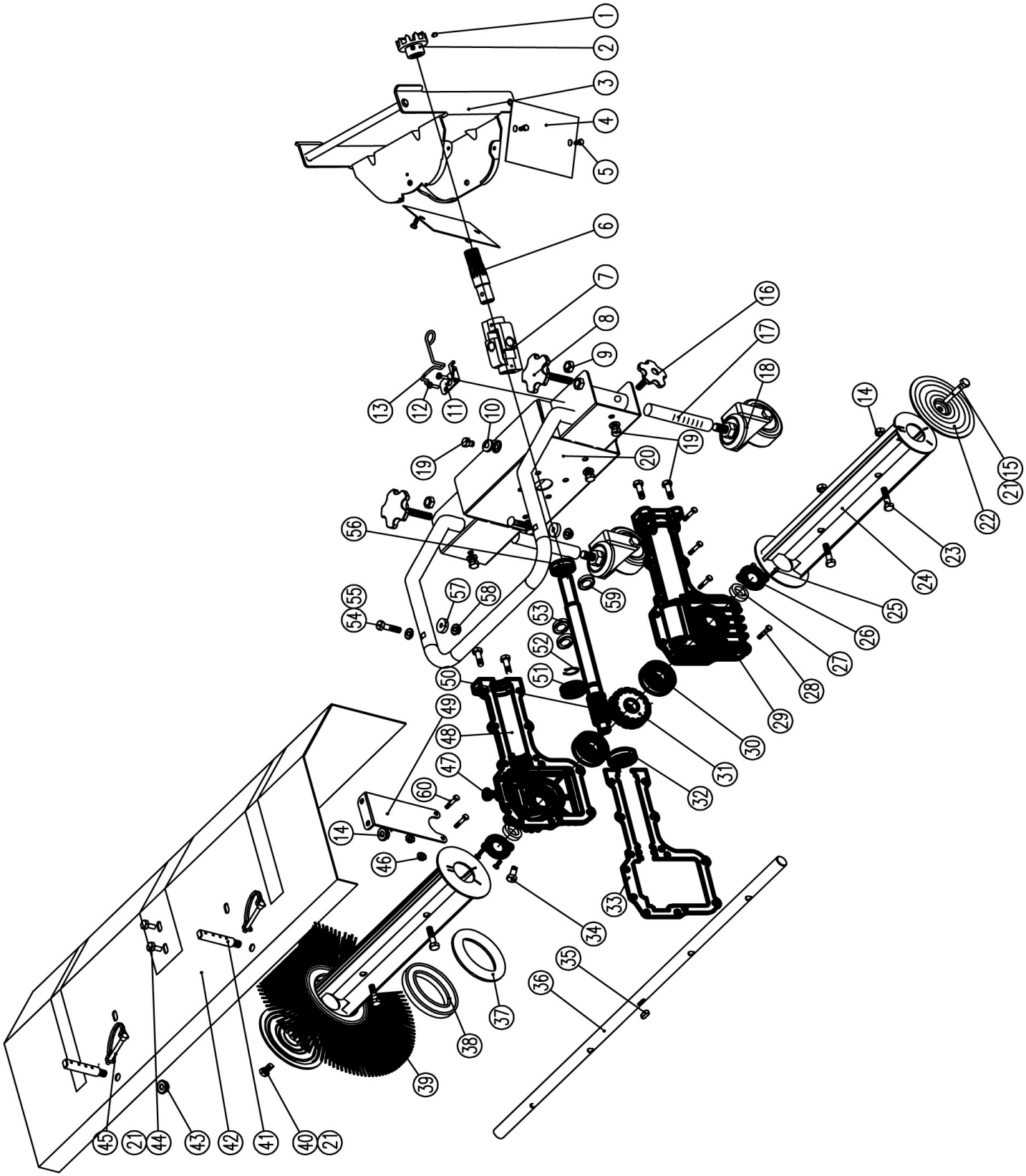

Перелік запасних частин для підмітальної машини SW600 (мал. №4)

№	Код постачальника	Назва в оригіналі	Назва українською	Кількість
1	GB/T78-2000	locking screw M8x16	Гвинт M8*16	1
2	KCF2-2-01A	concave gear bush	Втулка-шестерня	1
3	KCF2-2-02A	sweeper quick connect seat	Сидіння швидкоз'ємне	1
4	KCB31-07	plate	Пластина	2
5	GB/T6563	hex locking screw M6x12	Гвинт M6*12	4
6	KCF2-2-03A	cardan short shaft	Вал карданний короткий	1
7	KCF2-2-04	cardan	Кардан	1
8	KCB31-39	screw M10	Гвинт M10	2
9	GB/T 41-2000	hex nut M10	Гайка M10	2
10	KC55·02-20	small tension pulley pad	Накладка натяжного шківа	2
11	KCF2-2-08	seat for rod	Сидіння для штока	1
12	GB/T 818-2000	screw M5x12	Гвинт M5*12	2
13	KCF2-2-07	rod	Шток	1
14	GB/T 889.1	hex locking nut M8	Контргайка M8	6
15	GB/T 5780-2000	hex bolt M8x25 (left rotate)	Болт M8*25	2
16	KCB31-40	screw M8	Гвинт M8	2
17	KCB31-11B	universal wheel shaft	Вал коліс	2
18	3寸	universal wheel	Колесо	2
19	GB/T9074.17	hex bolt M8x20(assembly)	Болт M8*20	8
20	KCB31-12B	worm housing fixed plate	Корпус черв'яка з фіксуючою пластиною	1
21	GB/T96.2	big washer 8	Шайба d8	4
22	KCB31-13	limited pad	Прокладка обмежувальна	2
23	GB/T 5780-2000	hex bolt M8x35	Болт M8*35	4
24	KCB31-14D	brush bracket 600	Кронштейн щітки 600	2
25	GB/T 818-2000	screw M5x10	Гвинт M5*10	4
26	KCB31-37	oil cover	Кришка підшипника	2
27	GB13871	FW out sealing ring 22x30x7	Кільце ущільнювальне 22*30*7	2
28	GB/T9074.17	hex bolt M6x20	Болт M6*20	10
29	KCB31-15B	worm housing(right)	Корпус черв'яка (правий)	1
30	KCB31-36	worm housing bearing	підшипник корпусу черв'яка	2
31	KCB31-16	worm gear	Черв'ячна передача	1
32	GB/T294-1994	bearing 30302	Підшипник 30302	1
33	KCB31-17B	paper washer	Шайба паперова	1
34	GB/T 5787-1987	hex bolt M10x15	Болт M10*15	1
35	GB/T 1096	A parallel key 6x6x18	Шпонка 6*6*18	1
36	KCB31-18A	tramission shaft	Вал трансмісійний	1
37	KCB31-41	washer	Шайба	2
38	KCB31-19-1	brush pad	Накладка щітки	16
39	KCB31-19	brush	Щітка	20
40	GB/T 5780-2000	hex bolt M8x25	Болт M8*25	1
41	KCB31-20	connector	З'єднувач	2
42	KCB31-21AA	front brush cover	Кришка щітки передня	1
43	GB/T 889.1-2000	hex nut M10	Гайка M10	2
44	GB/T 5780-2000	hex bolt M8x16	Болт M8*16	2
45	0819-10	pin 6x40	Штифт 6*40	2
46	GB/T 899.1	hex nut M6	Гайка M6	2
47	CU0807	venting plug 8	Заглушка вентиляційна d8	1
48	KCB31-22B	worm housing (left)	Корпус черв'яка (лівий)	1
49	KCB31-23B	strut plate with brush cover	Пластина стійки з кришкою щітки	1
50	KCF2-2-06A	worm shaft	Черв'ячний вал	1
51	GB/T 301-1995	ball bearing 51104	Підшипник кульковий 51104	1

52	GB894.1-86	circlip 20	Кільце стопорне d20	1
53	GB13871	sealing ring¢20X¢32X7	Кільце ущільнювальне d20*d*32*7	2
54	GB/T 5780-2000	hex bolt M8x50	Болт M8*50	2
55	S07*00447	washer 8x22x2	Шайба 8*22*2	2
56	6003-2RZ	ball bearing	Підшипник кульковий	1
57	KC55-04	plastic nut seat	Сидіння гайки	2
58	GB/T 6183.1-2000	hex locking nut M8	Контргайка M8	1
59	GB13871	sealing ring ¢17X¢30X7	Кільце ущільнювальне d17*d30*7	1
60	GB/T 5780-2000	hex bolt M6x25	Болт M6*25	2

Деталювання-схема запасних частин для підмітальної машини SW600 (мал. №5)

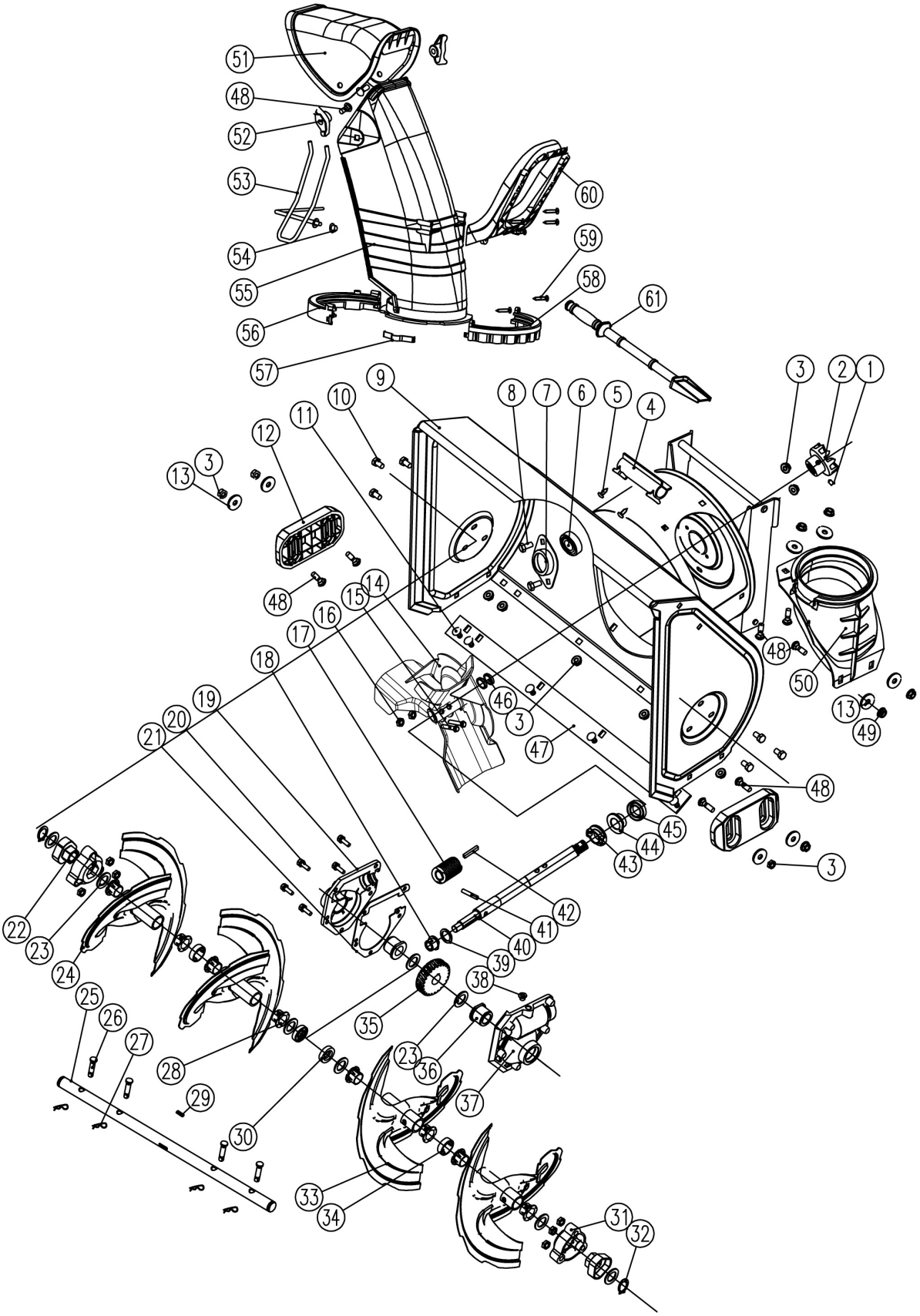

Перелік запасних частин для підмітальної машини SW600 (мал. №5)

№	Код постачальника	Назва в оригіналі	Назва українською	Кількість
1	GB/T 78-2000	hex locking screw M8x8	Гвинт M8*8	1
2	KCF2-2-01A	concave gear bush	Втулка зубчаста	1
3	GB/T 889.1-2000	nut M8	Гайка M8	12
4	KC55-01-21	shovel support	опора лопати	1
5	GB/T845-1985	self tapping screw ST4.2x9.5-F	Гвинт ST4.2*9.5	2
6	GB/T276-1994	ball bearing 6004	Підшипник кульковий 6004	1
7	KCM24-02C-23	bearing seat	Корпус підшипника	1
8	GB/T6563-1986	bolt M8x16	Болт M8*16	2
9	KCF2-3-01C	housing assembly	Корпус в зборі	1
10	GB/T6563-1986	bolt M8x25	Болт M8*25	6
11	GB/T12-1988	bolt M8x16	Болт M8*16	6
12	KC26-01-02	skid shoe	Опора	2
13	GB/T96.2-2002	big washer 8	Шайба d8	8
14	KCM24-01C-06	fan	Вентилятор	1
15	GB/T70.1-2000	bolt M6x35	Болт M6*35	2
16	GB/T 889.1-2000	jam nut M6	Контргайка M6	2
17	KCM22B-01-4	worm head	Черв'ячна шестерня	1
18	KC55-01-16	bushing 2	Втулка 2	1
19	KCD24-01-07-01	worm case left	Корпус черв'яка лівий	1
20	GB/T9074.17	bolt M6x20	Болт M6*20	5
21	KCD24-01-07-05	paper washer	Шайба	1
22	KCD24-01-02	side bearing	Підшипник	2
23	KCD24-01-01	washer 31x19.5x1.8	Шайба 31*19.5*1.8	8
24	KCM24-01-08C	left auger	Шнек лівий	2
25	KCM22B-01-6A	output shaft	Вал вихідний	1
26	KC21-01-03	safety bolt	Болт	4
27	KC55-29	B pin	Штифт B	4
28	KC55-01-06	drive shaft sleeve	Втулка приводного валу	8
29	GB/T 1096-1979	round head flat key 6*16	Шпонка 6*16	1
30	GB 13871-1992	seal ring FB19x30	Кільце ущільнювальне 19*30	2
31	KCM22B-01-05A	bearing seat	Корпус підшипника	2
32	GB/T894.1-1986	circlip 10	Кільце стопорне d10	2
33	KCM24-01-13C	right auger	Шнек правий	2
34	KCM22B-01-11	bushing 10	Втулка d10	2
35	KCD24-01-07-02	worm	Черв'як	1
36	KC55·01-09A	output shaft sleeve ¢19	Втулка вихідного валу d19	2
37	KCD24-01-07-07	worm case right	Корпус черв'яка правий	1
38	KCD24-01-07-08	grease plug	Прес-маслянка	1
39	KCD24-01-07-06	bushing 26x19.5x1.8	Втулка 26*19.5*1.8	1
40	KCF2-3-02A	worm shaft	Черв'ячний вал	1
41	GB/T119-2000	pin 6x32	Штифт 6*32	1
42	GB/T 1096-1979	flat key 5x5x35	Шпонка 5*5*35	1
43	KCD24-01-07-04	circlip for worm shaft	Кільце стопорне черв'ячного вала	1
44	KC55.01-19	worm shaft sleeve 1	Втулка черв'ячного вала 1	1
45	GB 13871-1992	seal ring FB20x35x7	Кільце ущільнювальне 20*35*7	1
46	GB/T848-2002	flat washer 20x30x3	Шайба 20*30*3	2
47	KCM22A-01-03	shave plate	Скребок	1
48	GB/T12-1988	bolt M8x20	Болт M8*20	10
49	DIN6927	nut M8	Гайка M8	4
50	KCM24-01C-07	fixing seat for chute	Фіксатор жолоба	1

51	KCM22A-15	chute cap	Кришка	1
52	KC55-25	plastic nut	Гайка	2
53	KCM22A-20	safty fence	Захист	1
54	KCW-04	cap 6	Заглушка d6	1
55	KCM22A-16	chute	Жолоб	1
56	KCM22A-17	chute set 1	Кріплення жолоба 1	1
57	KCM22A-18	spring	Пружина	1
58	KCM22A-19	chute set 2	Кріплення жолоба 2	1
59	GB/T845-1985	screw ST4.2x16	Гвинт 4.2*16	6
60	KCM22A-14	chute handle	Ручка жолоба	1
61	KC55-24	shovel	Лопата	2

Деталювання-схема запасних частин для підмітальної машини SW600 (мал. №6)

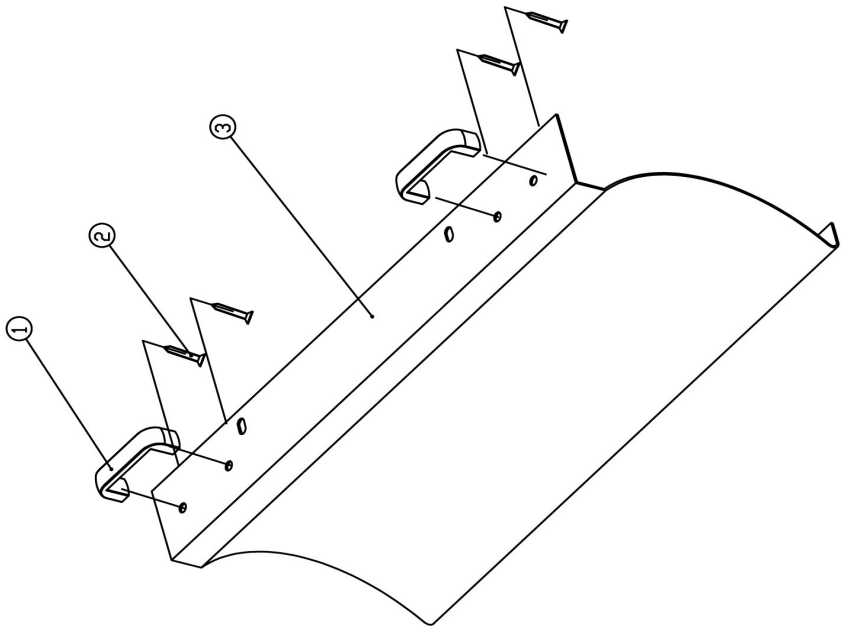

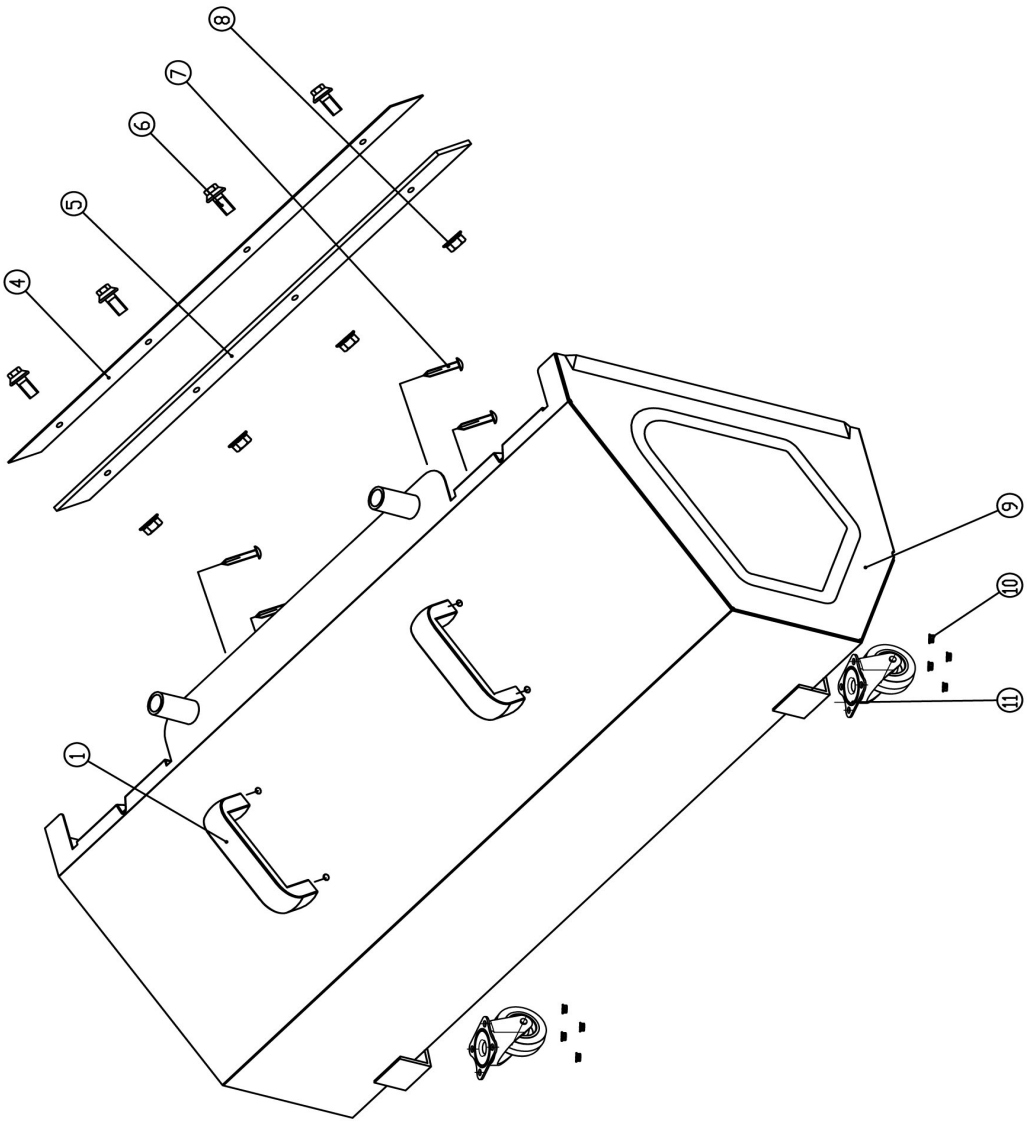

Перелік запасних частин для підмітальної машини SW600 (мал. №6)

№	Код постачальника	Назва в оригіналі	Назва українською	Кількість
1	1106234	black handle	Ручка	4
2	GB/T846-1985	screw ST4.2x16	Гвинт 4.2*16	4
3	KCB31-29B	push plate	Пластина штовхаюча	1
4	KCB31-28B	plate	Пластина	1
5	KCB31-30B	rubber plate	Пластина гумова	1
6	GB/T5787-1986	hex bolt M8x16	Болт M8*16	4
7	GB/T 845-1985	screw ST4.2x16-F	Гвинт 4.2*16	4
8	GB/T 889.1-2000	hex locking bolt M8	Болт M8	4
9	KCB31-31B	collecting box	Ковш для збору	1
10	GB/T 889.1-2000	hex locking nut M5	Контргайка M5	8
11	AD02000009	2" universal wheel	Колесо 2"	2