Верстат свердлильний VLK-20F1

Артикул: **16033**

Код виробника: **VLK-20F1(DP1520F)**

Деталювання-схема запасних частин

Деталювання-схема запасних частин для верстата свердлильного VLK-20F1

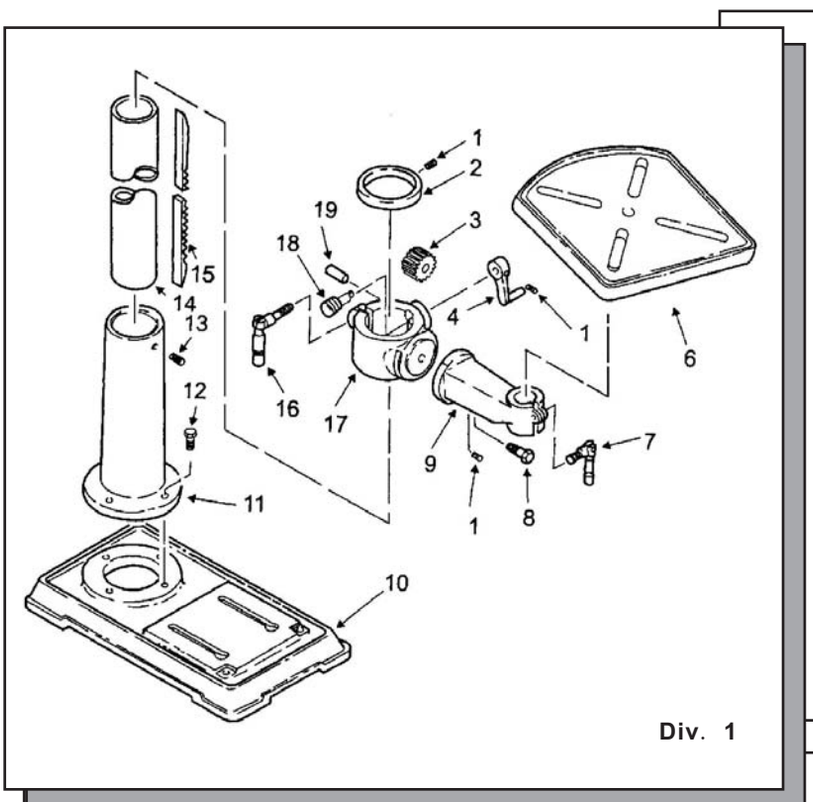

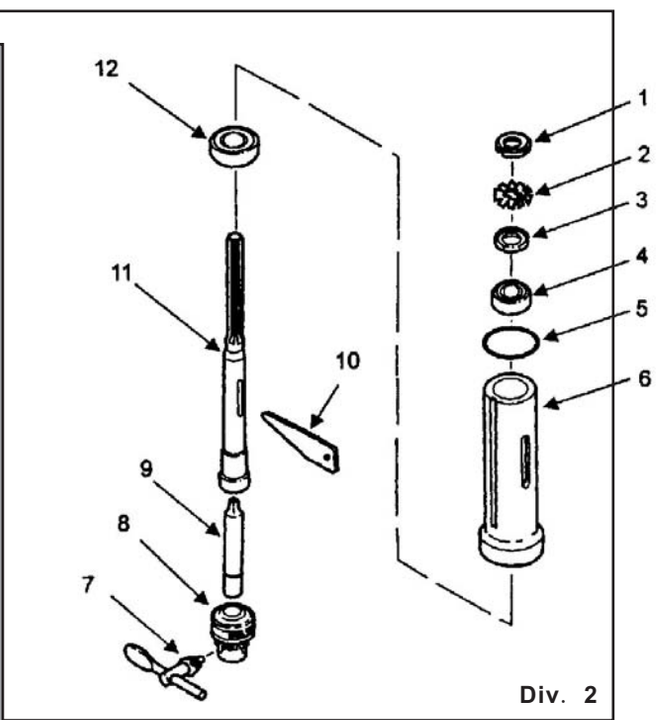

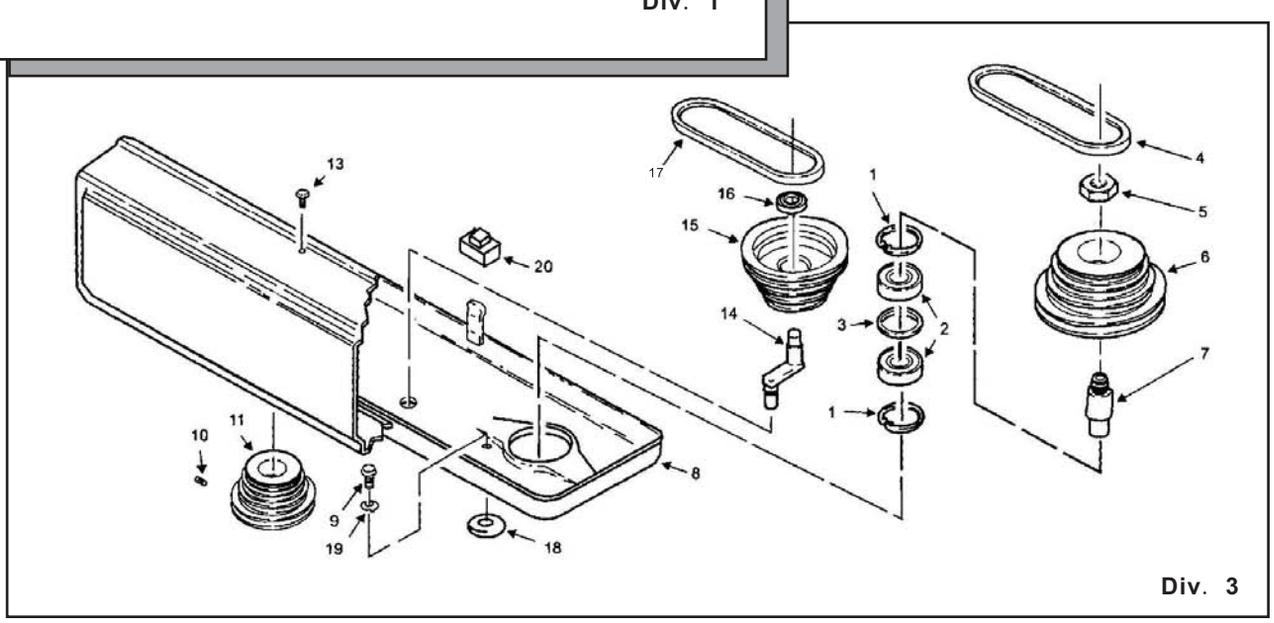

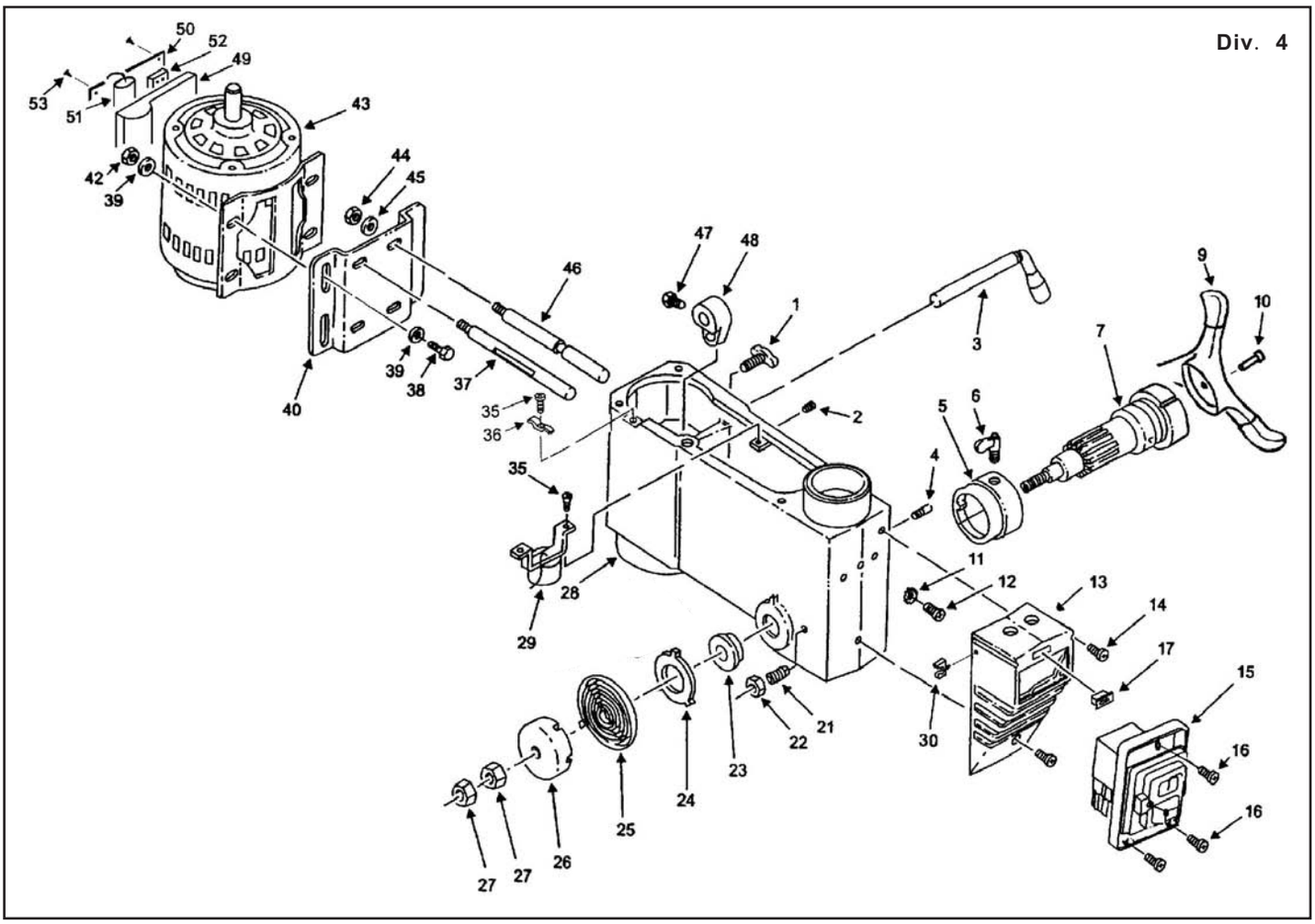
Div. 4
50
52
49
53
51
43
42
39
44
45
47
48
46
1
9
10
3
7
39
38
37
40
35
36
2
5
6
4
35
11
12
13
14
28
29
17
15
21
22
30
16
23
24
16
25
27
27
26

Перелік запасних частин для верстата свердлильного VLK-20F1 (мал. №1)

№	Назва в оригіналі	Назва українською	Кількість
1	Screw M6*10	Гвинт M6*10	3
2	Collar rack	Втулка стійки	1
3	Gear helical	Шестерня зубчаста	1
4	Handle	Ручка	1
6	Table	Стіл	1
7	Clamp Table	Затискач для стола	1
8	Screw M16*20	Гвинт M16*20	1
9	Arm, Table cw Scale	Кронштейн стола	1
10	Base	Основа	1
11	Support, Column	Опора стійки	1
12	Screw, HH M10 x 1.5-40	Гвинт, HH M10*1.5-40	4
13	Screw, HS M10 x 1.5-12	Гвинт, HS M10*1.5-12	1
14	Tube, Column	Труба стійки	1
15	Rack	Рейка зубчаста	1
16	Clamp, Column	Затискач стійки	1
17	Support, Table cw Indicator	Опора кронштейну стола	1
18	Worm, Elevation	Черв'як підйомний	1
19	Pin, Gear	Штифт шестерні	1

Перелік запасних частин для верстата свердлильного VLK-20F1 (мал. №2)

№	Назва в оригіналі	Назва українською	Кількість
1	Nut Lock	Контргайка	1
2	Ring Locking	Кільце стопорне	1
3	Washer	Шайба	1
4	Bearing 17mm	Підшипник 17мм	1
5	Ring Rubber	Кільце ущільнювальне	1
6	Tube Quill	Піноль	1
7	Key Chuck	Ключ патрона	1
8	Chuck	Патрон	1
9	Arbor	Вал	1
10	Key Drift	Виштовхувач	1
11	Spindle	Шпиндель	1
12	Bearing	Підшипник	1

Перелік запасних частин для верстата свердлильного VLK-20F1 (мал. №3)

№	Назва в оригіналі	Назва українською	Кількість
1	Ring, Retaining	Кільце стопорне	2
2	Bearing, 25mm	Підшипник 25 мм	2
3	Spacer, Bearing	Шайба підшипника	1
4	V Belt	Ремінь клиновий	1
5	Nut, Pulley	Гайка шківа	1
6	Pulley, Spindle	Шків шпинделя	1
7	Insert, Pulley	Вставка шківа	1
8	Guard, Pulley cw Labels	Кожух захисний шківа	1
9	Screw, RH M6 x 1.0-16	Гвинт RH M6*1.0-16	1
10	Screw, Set M10 x 1.5-12	Гвинт комплект M10*1.5-12	1
11	Pulley, Motor	Шків двигуна	1
13	Screw, PH M5 x 0.8-12	Гвинт PH M5*0.8-12	1
14	Pivot, Idler	Ручка	1
15	Pulley, Centre	Шків центральний	1

16	Bearing, 15mm	Підшипник 15мм	1
17	V Belt	Ремінь клиновий	1
18	Washer, Foam	Шайба	1
19	Lock Washer, External M6	Шайба стопорна зовнішня М6	1
20	Micro Switch	Мікровимикач	1

Перелік запасних частин для верстата свердлильного VLK-20F1 (мал. №4)

№	Назва в оригіналі	Назва українською	Кількість
1	Knob, Motor Adjusting	Ручка регулювальна двигуна	1
2	Screw, Socket M10 x 1.5-12	Гвинт М10*1,5-12	1
3	Handle, Belt Tension	Ручка натягу ременя	1
4	Pin, Stop	Штифт	1
5	Ring, Depth Stop cw Scale	Кільце обмежувальне глибини зі шкалою	1
6	Lock, Depth Screw	Гвинт фіксуючий глибини	1
7	Hub	Вал	1
9	Handle	Рукоятка	1
10	Bolt	Болт	1
11	Lock Washer, External M5	Шайба стопорна зовнішня М5	1
12	Screw, PH M5 x 0.8-8	Гвинт РН М5*0,8-8	1
13	Box, Switch	Блок вимикача	1
14	Screw, PH M5 x 1.8-8	Гвинт РН М5*1.8-8	2
15	Switch, No Volt	Вимикач без напруги	1
16	Screw, PH M4.2 x 1.4-8	Гвинт РН М4.2*1.4-8	3
17	Switch (TR-201M for light, TR-201T for motor)	Вимикач (TR-201M для світла, TR-201T для двигуна)	1
21	Screw, Spec'l M10 x 1.5-27	Гвинт М10*1.5-27	1
22	Hex. Nut, M10	Гайка М10	1
23	Seat, Spring	Корпус пружини	1
24	Retainer, Spring	Фіксатор пружини	1
25	Spring, Torsion	Пружина торсіонна	1
26	Cap, Spring	Кришка пружини	1
27	Hex. Nut, M12 x 1.5-8	Гайка М12*1,5-8	2
28	Head cw Pointer and Trim	Станина	1
29	Bulb Holder(TR-251M only)	Тримач лампи (тільки TR-251M)	1
30	Clip, Chuck Key	Затискач ключа для патрона	1
35	Screw, PH M6 x 1.0-12	Гвинт РН М6*1.0-12	2
36	Clamp, Cord	Затискач кабеля	1
37	Support, Motor Bracket	Кронштейн опорний двигуна	1
38	Screw, HH M8 x 1.25-20	Гвинт НН М8*1.25-20	1
39	Washer, 8 x 16 x 1.6	Шайба 8*16*1.6	2
40	Mount, Motor	Кріплення двигуна	1
42	Hex. Nut, M8 x 1.25	Гайка М8*1.25	1
43	Motor	Двигун	1
44	Hex. Nut, M12 x 1.75	Гайка М12*1.75	1
45	Lock Washer, 1-2".	Шайба стопорна 1-2"	1
46	Support, Motor Bracket	Кронштейн опорний двигуна	1
47	Screw, HH M8 x 1.25-16	Гвинт НН М8*1.25-16	1
48	Lever, Adjusting	Важіль регулювальний	1
49	Terminal Box	Корпус клемний	1
50	Cover, Terminal Box	Кришка клемного блоку	1
51	Capacitor	Конденсатор	1
52	Terminal Block	Блок клемний	1
53	Screw	Гвинт	2